6

RACCORDEMENT ÉLÉCTRIQUE BORNIER POUR 2 FILS (1) / *Electrical connection / Elektrische Verbindung (1)*

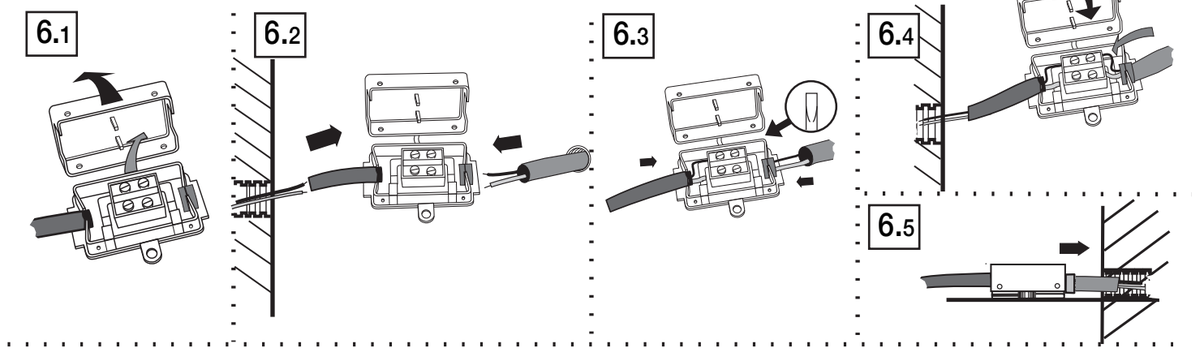

7

Remontage portes / *Assembly of doors / Wiederzusammensetzen der Türen*

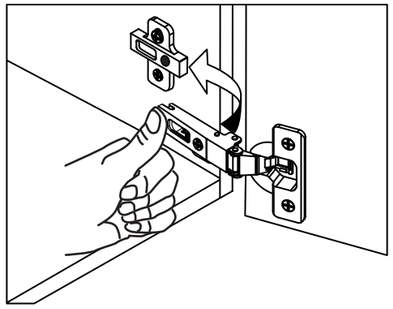

8

Réglage portes / *Adjustment of door, type 2 / Einstellung Tür typ 2*

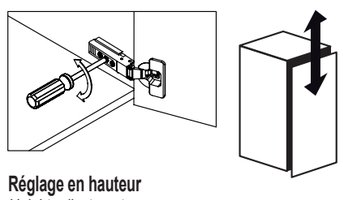

Réglage en hauteur
Height adjustment
Höhenverstellung

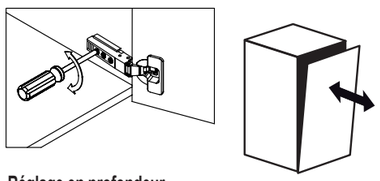

Réglage en profondeur
Convenient depth adjustment
Tiefeneinstellung

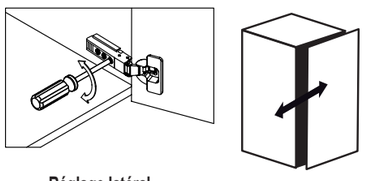

Réglage latéral
Side adjustment
Seitliche einrichtung

N72013 MBV RIVOLI 150-172605 - 29/10/2013

DECOTEC
CRÉATEUR DE BIEN-ÊTRE

Rue de la Fonderie, 72160 Tuffé-Val-de-la-Chéronne
Tél. 02 43 93 53 87 - www.decotec.fr - Mail : sav@decotec.fr

Meubles vasques RIVOLI 150

E-23/10/2018

608

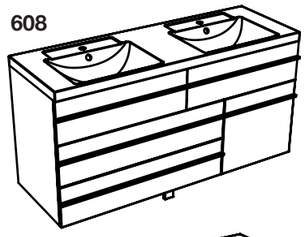

609

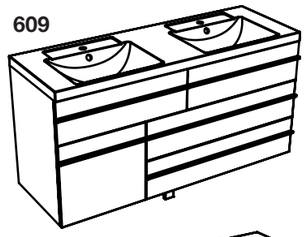

610

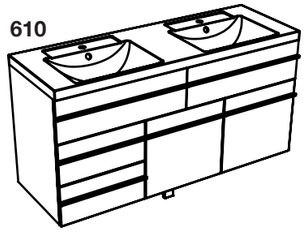

611

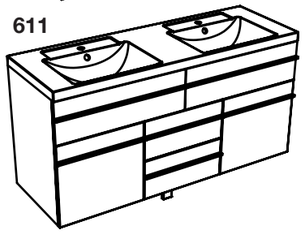

612

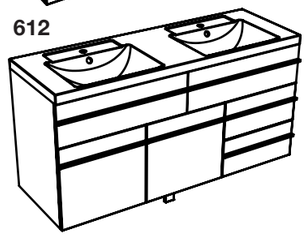

613

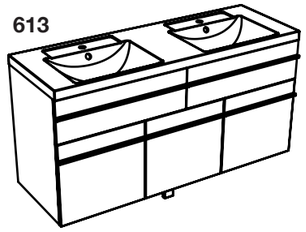

Dans les locaux d'habitation, des locaux recevant une baignoire ou une douche et des prises de courant inférieur ou égal à 32A, le circuit correspondant doit être protégé par un dispositif à courant différentiel-résiduel (DDR) inférieur ou égal à 30 mA.

In residential premises, premises receiving a bath or shower and power outlets less than or equal to 32A, the corresponding circuit must be protected by a differential- residual current device less than or equal to 30 mA.

In Wohngebäuden, Räumen mit Badewanne oder Dusche und Steckdosen kleiner oder gleich 32 A muss der entsprechende Stromkreis durch einen Fehlerstromschulzschalter kleiner oder gleich 30 mA geschützt werden.

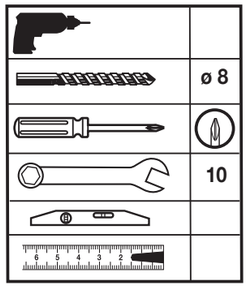

ÉLECTRICITÉ/ELEKTRIZITÄT/ELECTRICITY

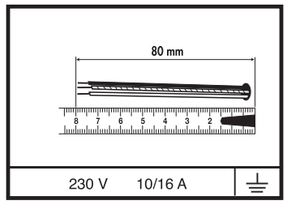

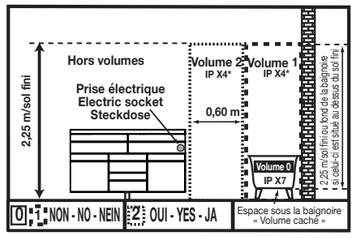

1		ROND 8H 706011000040	X 4
2		ROND 8H EVENT 706011000041	X 4
3		ECROU 8H 706011000030	X 4
4		ATTEVASION 706002000030	X 4

F

- Mettre l'installation électrique hors tension avant de commencer la pose.
- Choisir l'emplacement du meuble afin que la prise électrique du meuble soit en dehors du volume de sécurité.
- Afin d'accroître la longévité de votre produit, nous vous recommandons de chauffer et de ventiler votre salle de bains pour éviter l'accumulation de vapeur et d'essuyer les projections d'eau.
- Pour une complète satisfaction, respectez les consignes d'installation et d'entretien. Leur non-respect peut entrainer la perte de la garantie

D

- Vor Montagebeginn den Strom abstellen (Scherung ausschalten).
- Stellplatz auswählen und darauf achten, daß die E-Steckdose für das Möbelstück außerhalb des Sicherheitsbereiches liegt.
- Um eine lange Legensdauer Ihrer Möbel sicherzustellen, empfehlen wir, das Badzimmer zu heizen und zu lüften, um hohe Luftfeuchtigkeit zu vermeiden. Wasserspritzer sollten trockengewischt werden.
- Damit das Möbelstück Sie vollstens zufriendenstellt, beachten Sie bitte die installations und Pflegevorschriften. Bei Nichteinhaltung erlischt der Garantie Anspruch.

GB

- Isolate the electrical supply at the fuse box or consumer unit before attempting installation.
- The product must be positionned so that the electric socket is outside the electrical safety zone.
- To maximise the service life of your product, we recommend that your bathroom is properly heated and ventilated. This will prevent the build up of excess moisture and steam stagnation. Wipe with water splashes as they occur with clean cloth.
- For you complete satisfaction, carefully read the installation and maintenance instructions provided and retain for reference. Failure to follow the instruction may invalidate the product warranty.

DECOTEC
CRÉATEUR DE BIEN-ÊTRE

Rue de la Fonderie, 72160 Tuffé-Val-de-la-Chéronne
Tél. 02 43 93 53 87 - www.decotec.fr - Mail : sav@decotec.fr

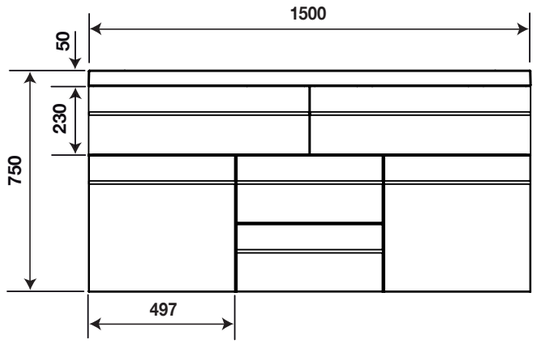

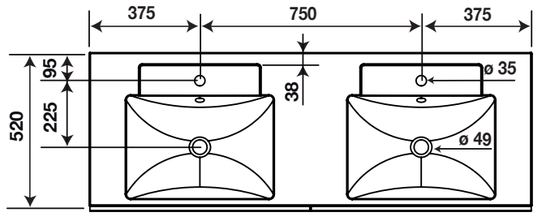

1 Fixation murale / *Wall mounting / Mauerfestmachen*

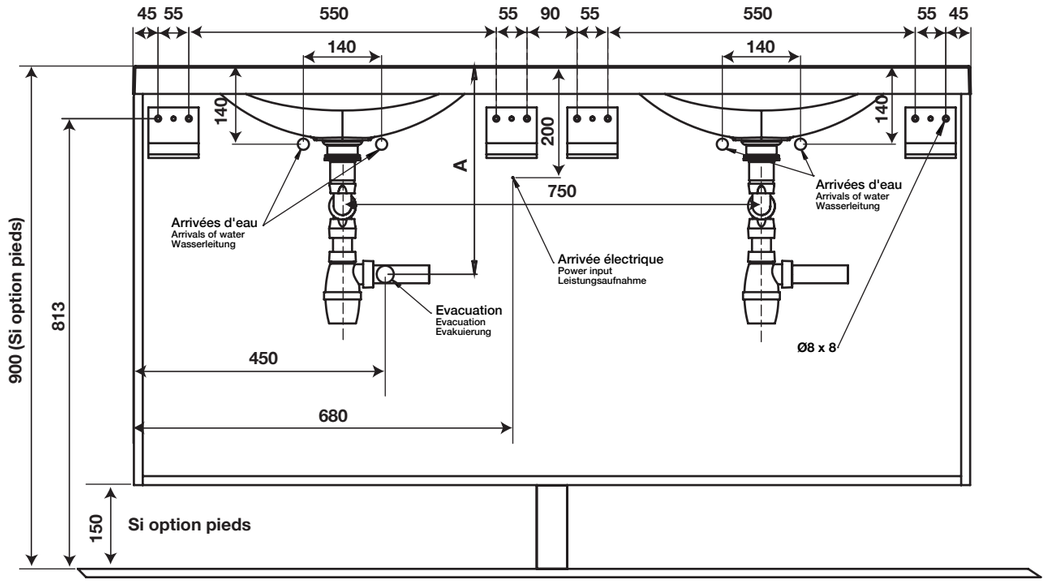

Rivoli avec Bora : Voir notice additive jointe
Rivoli With Bora : See additionnal instructions attached
Rivoli mit Bora ; Sehen Sie welter Anweisung angebracht

2

= NON FOURNI

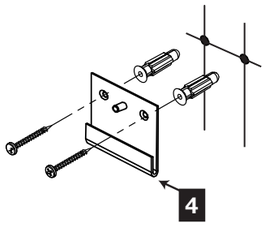

F

Utiliser des vis et chevilles adaptés au mur.

GB

Use screws and dowels suitable for the wall

D

Verwenden sie geeignete Schrauben und Dübel für die Wand

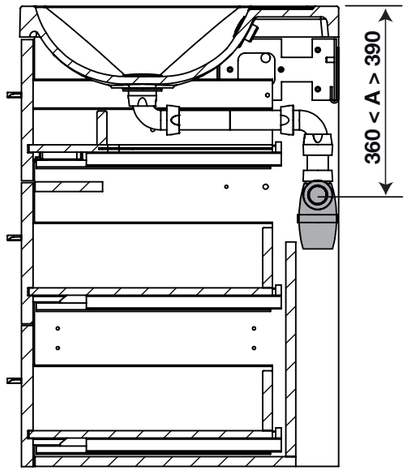

3 Démontage portes / *Removing doors / Zerlegung der Türen*

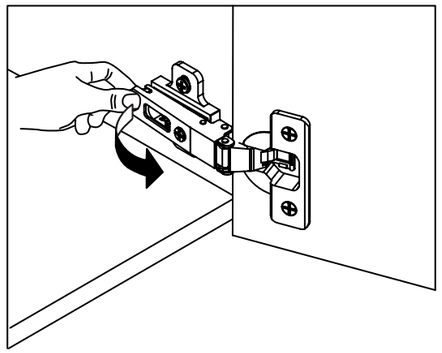

4

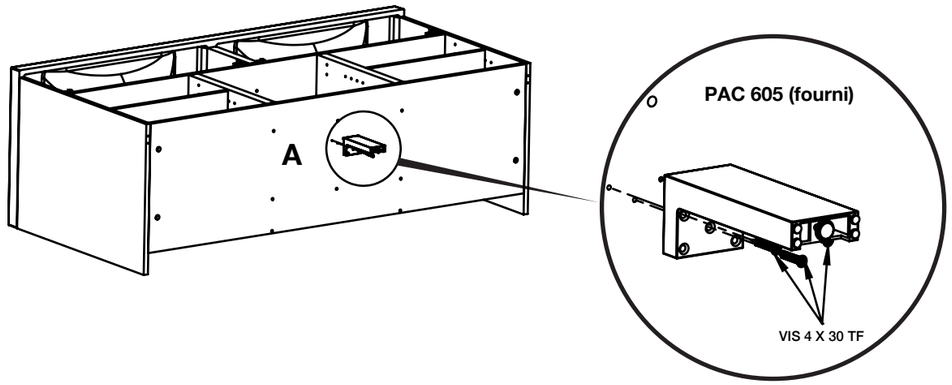

Pour la pose des pieds en option (ref:623) réaliser le montage avant cette étape.
Se référer à la notice des pieds.

For the installation of optional feet (ref: 623) complete the assembling before this step.
Refer to the instructions of the feet.

Für die Installation der optionalen Fuß (ref: 623) vervollständigen die Montage vor diesem Schritt.
Beachten Sie die Hinweise der Füße.

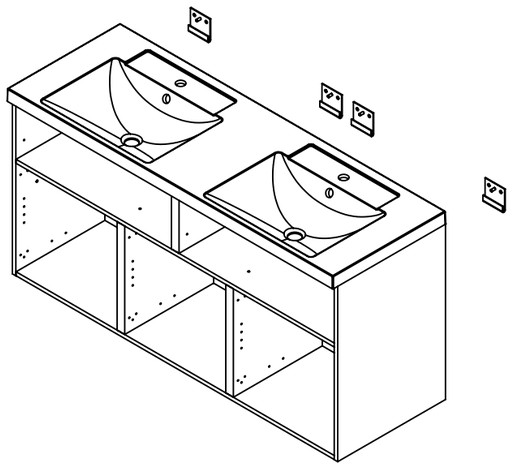
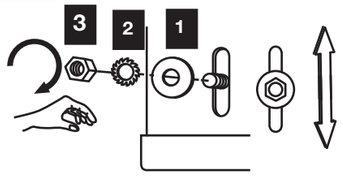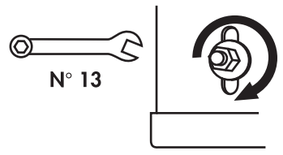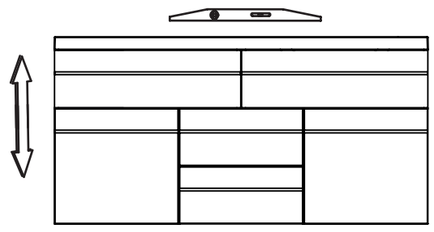
5