GROHE SPA | ALLURE
MITIGEUR BAIN/DOUCHE 4 TROUS

Article No: **19316001**
EAN Code: **4005176513954**
Date: **Nov 20. 2026**



PRODUCT INFORMATION

- **Pour montage sur plage**
- **GROHE Finition Longue Durée**
- Mitigeur monocommande
- Inverseur bain/douche
- Douchette Rainshower Aqua Stick
- Flexible 2000 mm
- Châssis optionnel 29 037 002

© GROHE AG

GROHE SPA | ALLURE
MITIGEUR BAIN/DOUCHE 4 TROUS

TECHNICAL DATA

Finition	**Brillant / Poli**
Pression minimale recommandée (kn/m2)	**100**
Pression maximale recommandée (kn/m2)	**500**
Type d'installation	**Montage sur plage**
Forme du pommeau de douche	**Rond**
Longueur du flexible de douche (mm)	**2000**

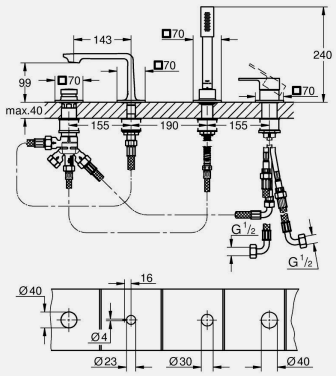

FLOW PROPERTIES

Débit à 3 bars (l)	**6.5**
Débit à 3 bars (l) - pommeau de douche	**6.5**

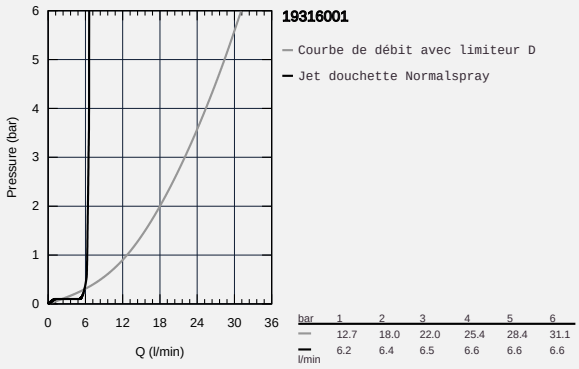

SPARE PARTS

1	Mousseur (order no. 13926000)
2	Cartouche (order no. 46374000)
2.1	Nattes d'étanchéité (order no. 46347000)
3	Mécanisme d'inverseur (order no. 45443000)
3.1	Joint torique 6 × 2 (order no. 0128300M)
3.2	Joint torique 35 × 2 (order no. 0120500M)
4	raccord vissé de tige (order no. 45444000)
5	Clapet anti-retours (order no. 08565000)
6	Cône d'écrou (order no. 08864000)
7	Filtre (order no. 0700200M)
8	Flexible de douche en métal (order no. 28146000)
9	Tube d'alimentation (order no. 48018000)
10	Tube d'alimentation (order no. 48017000)
11	Tube d'alimentation (order no. 07300000)
12	Joint (order no. 0138600M)
13	Ressort de rappel (order no. 00869000)
14	Clé (order no. 19332000)

