Rainfinity
Fixfit porter 500, support de douchette à gauche
Finition: **Blanc mat** Numéro d'article: **26843700**



Description

Caractéristiques

- pour les flexibles de douche avec écrou conique
- 500 mm tablette de rangement
- raccordement en angle métallique
- tablette en verre sécurit
- surface de la tablette: graphite
- clapet anti-retour
- type de raccordement: G ½
- ACS 21 ACC NY 018 France, valide jusqu'au 22.01.2026

Détails de l'article

EAN 4059625201404

Prix de design

GOLD AWARD 2019

reddot award 2019
best of the best

GERMAN DESIGN AWARD WINNER 2020

Certificats / Eco-Responsabilité

Photo du produit



Plan géométral

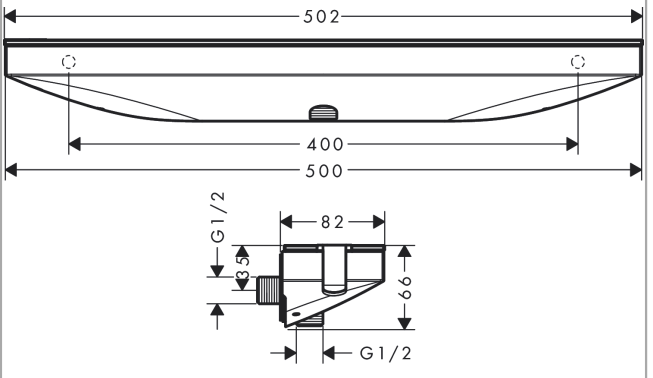

Rainfinity
Fixfit porter 500, support de douchette à gauche
Finition: **Blanc mat** Numéro d'article: **26843700**



Vue éclatée

Année de construction: **>07/19**

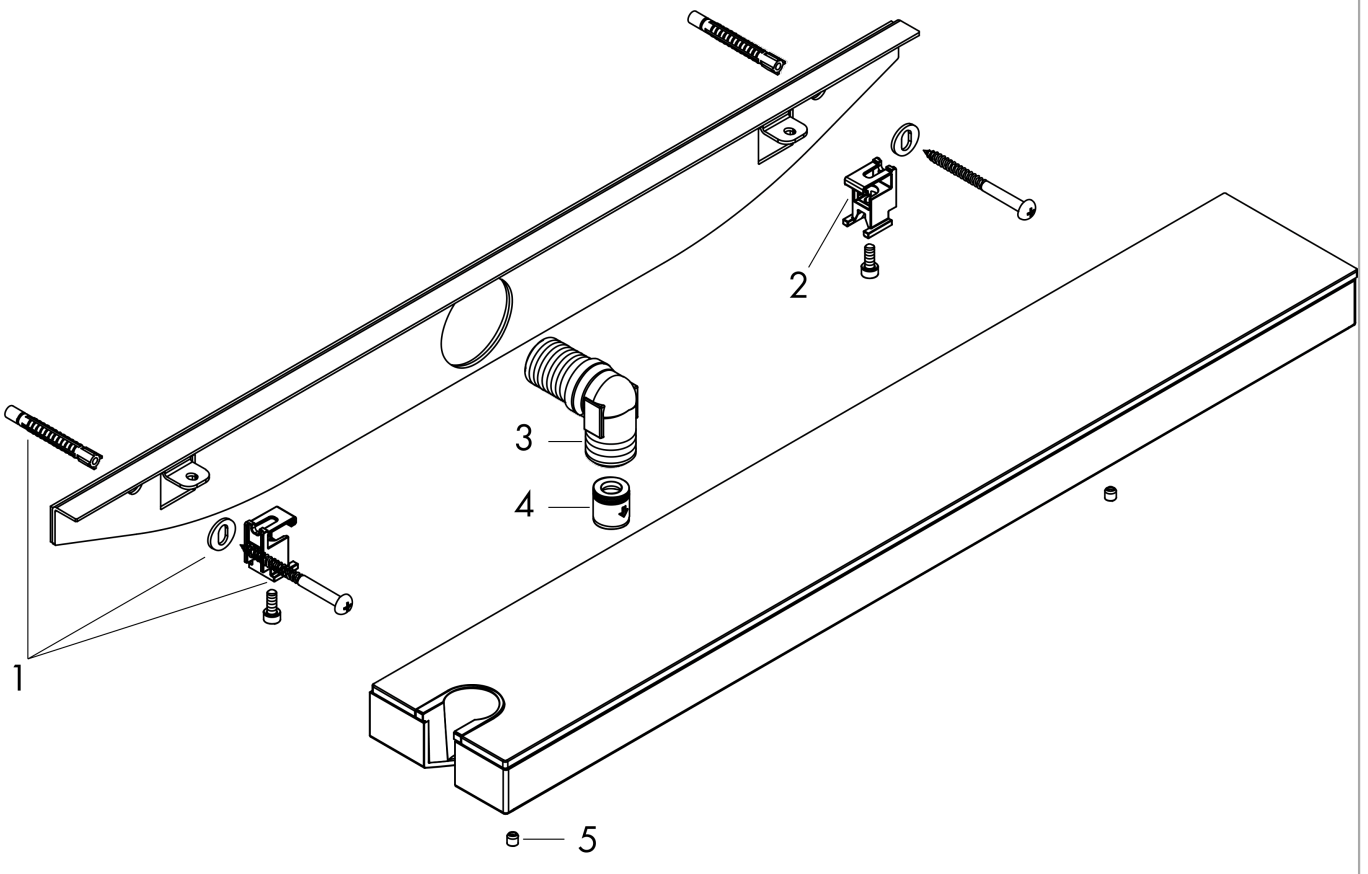

Rainfinity
Fixfit porter 500, support de douchette à gauche
Finition: **Blanc mat** Numéro d'article: **26843700**



Liste des pièces détachées

Année de construction: **>07/19**

Pos.	Description	Numéro d'article	GP	UE
1	set de fixation	96179000	16,78 €	1
2	set de fixation	93661000	33,54 €	1
3	coude de raccordement flexible	93662000	27,95 €	1
4	set des clapet anti-retour DW 15	94074000	18,17 €	1
5	cache vis	95181000	8,39 €	1