DUSCHPLAN

- Un grand classique parmi les surfaces de douche
- Design moderne et épuré de seulement 65 mm de profondeur
- Disponible en modèle rectangulaire ou carré
- Fabriqué en acier émaillé KALDEWEI
- Couvercle de bonde intégré à fleur de la surface de douche (uniquement en association avec les bondes KA 90)
- Disponible avec émaillage antidérapant complet à partir d'une dimension de 1400 x 700



Photo non contractuelle

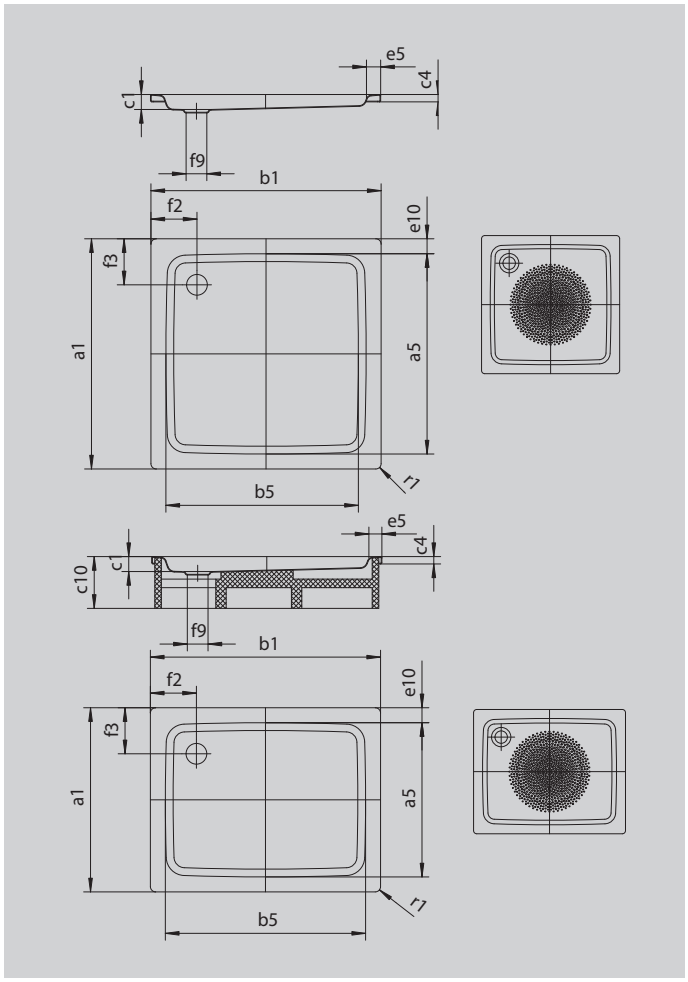

Modèle 420	KA 90 horizontal	KA 90 extraplat	KA 90 vertical
Hauteur totale	145	125	49
Hauteur de montage	80	60	80

INVISIBLE GRIP

Modèle		420-1
Longueur extérieure [mm]	a_1	900 mm
Longueur intérieure [mm]	a_5	770 mm
Largeur extérieure [mm]	b_1	1200 mm
Largeur intérieure [mm]	b_5	1070 mm
Profondeur intérieure [mm]	c_1	65 mm
Hauteur du rebord [mm]	c_4	32 mm
Largeur du rebord [mm]	e_5	65 mm
Diamètre bonde [mm]	f_9	Ø 90 mm
Distance bord produit/ centre orifice d'écoulement [mm]	f_2; f_3	200; 200 mm
Rayon extérieur [mm]	r_1	12 mm
Poids net [kg]		31 kg
Diamètre emaillage antidérapant partiel [mm]		Ø 588 mm

Sous réserve de modifications techniques, de tolérances et d'erreurs liées à la fabrication. Poids nets arrondis. Photo d'exemple

KALDEWEI