Nom Société:
Créé par:
Téléphone:

Date: 31/10/2026

Quantité	Description
1	**CR 10-4 A-FJ-A-E-HQQE**



Note ! La photo produit peut différer du produit réel

Référence: 96500966

Pompe centrifuge, multicellulaire, verticale avec orifices d'aspiration et de refoulement au même niveau (inline). La tête de pompe et le chassis sont en fonte - toutes les autres pièces en contact avec le fluide sont en acier inoxydable. La garniture mécanique à cartouche assure une grande fiabilité, une manipulation sécurisée ainsi qu'une maintenance et un accès faciles. La transmission de puissance est effectuée par un accouplement. Le raccordement à la tuyauterie est effectué par des brides combinées DIN-JIS.

La pompe est équipée d'un moteur ventilé asynchrone monté sur pied, 3-phasé.

Liquide:

Liquide pompé:	Eau
Plage température liquide:	-20 .. 120 °C
Température liquide sélectionnée:	20 °C
Densité:	998.2 kg/m³

Technique:

Vitesse de rotation pour les données de la pompe:	2896 mn-1
Débit nominal:	10 m³/h
Hmt nom.:	31.9 m
Orientation de la pompe:	Verticale
Système de garniture mécanique:	Simple
Garniture mécanique primaire:	HQQE
Code de la garniture mécanique:	HQQE
Certifications:	CE,EAC,UKCA,SEPRO,RCM,
Certifications pour l'eau potable:	WRAS,ACS
Tolérance courbe:	ISO9906:2012 3B

Matériaux:

Clé de type, code pour les composants en caoutchouc. E = EPDM, V=FKM:	E
Base:	Fonte EN 1561 EN-GJL-250 ASTM A48-35B
Roue:	Acier inox. EN 1.4301 AISI 304
Clé de type, code pour les matériaux:	A
Palier:	SIC

Nom Société:
Créé par:
Téléphone:

Date: 31/10/2026

Quantité	Description
1	Installation: Température ambiante maximum: 60 °C Pression maximale de service: 16 bar Pression maximum à la température indiquée: 16 bar / 120 °C 16 bar / -20 °C Type raccordement: DIN / JIS Taille raccordement d'entrée: DN 40 Diamètre du raccord d'aspiration: 1 1/2 pouce Taille raccordement de sortie: DN 40 Pression nominale pour le raccordement: PN 25 Classe des brides d'entrée: 300 lb Taille de la bride du moteur: FT115 Position de la boîte à bornes: 6 Donnée électrique: Norme moteur: IEC Type moteur: 90SD Puissance nominale - P2: 1.5 kW Puissance (P2) requise par pompe: 1.5 kW Fréquence d'alimentation: 50 Hz Tension nominale: 3 x 220-240D/380-415Y V Courant nominal: 5.70/3.30 A Intensité démarrage: 750-820 % Cos phi - facteur de puissance: 0.84-0.78 Vitesse nominale: 2890-2910 mn-1 Classe de rendement IE: IE3 Rendement moteur à pleine charge: 84.2 % Rendement moteur à 3/4 charge: 86.4-84.9 % Rendement moteur à 1/2 charge: 86.0-83.0 % Nombre de pôles: 2 Indice de protection (IEC 34-5): IP55 Dust/Jetting Classe d'isolement (IEC 85): F Protection moteur intégrée: AUCUN No moteur: 85U01906 Commandes: Position de la boîte à bornes: 6 Frequency converter: Aucun Autres: Indice d'efficacité minimale, MEI ≥: 0.70 Poids net: 47 kg Poids brut: 50 kg Volume d'expédition: 0.094 m3 N° VVS danois: 385903404 N° RSK suédois: 5855597 N° LVI finlandais: 4925418

Nom Société:

Créé par:

Téléphone:

Date: 31/10/2026

Description	Valeur
Information générale:	
Nom produit:	CR 10-4 A-FJ-A-E-HQQE
Code article:	96500966
Numéro EAN::	5700396212678
Technique:	
Vitesse de rotation pour les données de la pompe:	2896 mn-1
Débit nominal:	10 m³/h
Hmt nom.:	31.9 m
Hauteur max.:	40.8 m
Etages:	4
Roues:	4
Nombre de roues à diamètre réduit:	0
Faible NPSH:	N
Orientation de la pompe:	Verticale
Système de garniture mécanique:	Simple
Garniture mécanique primaire:	HQQE
Code de la garniture mécanique:	HQQE
Certifications:	CE,EAC,UKCA,SEPRO,RCM,
Certifications pour l'eau potable:	WRAS,ACS
Tolérance courbe:	ISO9906:2012 3B
Version de pompe:	A
Version pompe:	A
Modèle:	A
Type pompe:	CR
Matériaux:	
Clé de type, code pour les composants en caoutchouc. E = EPDM, V=FKM:	E
Base:	Fonte
	EN 1561 EN-GJL-250
	ASTM A48-35B
Roue:	Acier inox.
	EN 1.4301
	AISI 304
Clé de type, code pour les matériaux:	A
Code pour élastomère:	E
Code caoutchouc:	E
Palier:	SIC
Installation:	
Température ambiante maximum:	60 °C
Pression maximale de service:	16 bar
Pression maximum à la température indiquée:	16 bar / 120 °C
	16 bar / -20 °C
Désignation, code pour raccordement tuyauterie:	FJ
Type raccordement:	DIN / JIS
Taille raccordement d'entrée:	DN 40
Diamètre du raccord d'aspiration:	1 1/2 pouce
Taille raccordement de sortie:	DN 40
Pression nominale pour le raccordement:	PN 25
Classe des brides d'entrée:	300 lb
Taille de la bride du moteur:	FT115
Position de la boîte à bornes:	6
Code raccordement:	FJ

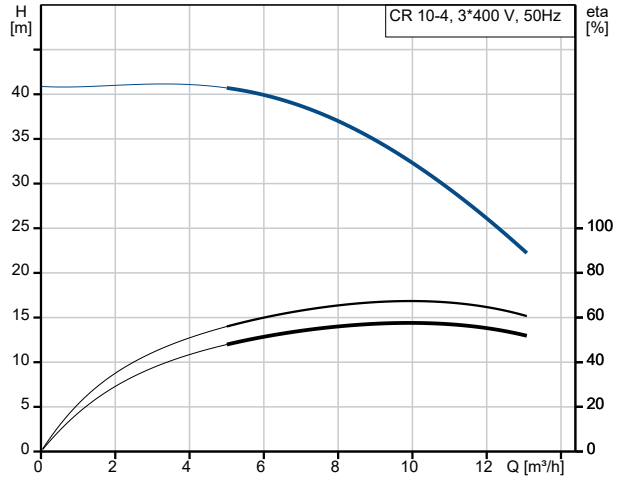

Liquide pompé = Eau
T° liquide pendant le fonctionnement = 20 °C
Masse volumique = 998.2 kg/m³

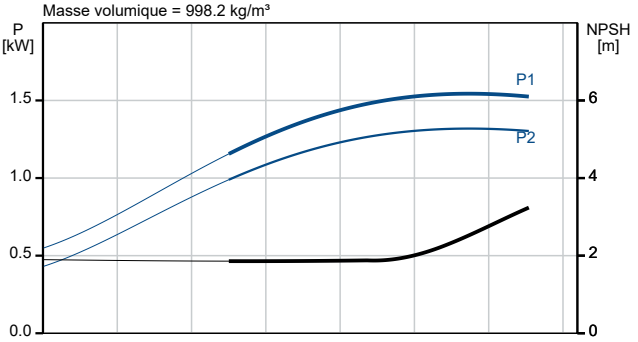

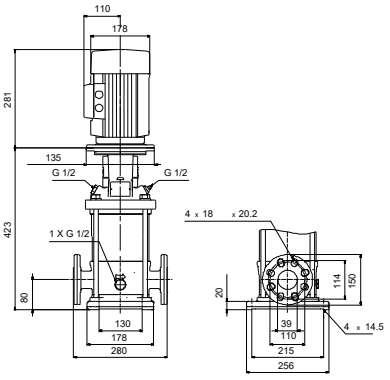

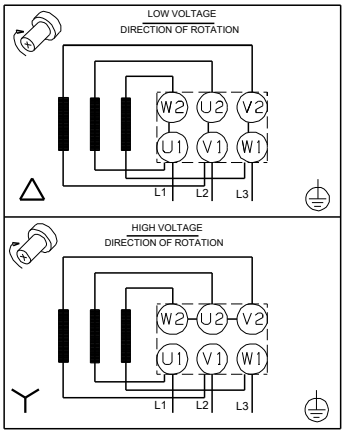

GRUNDFOS

Nom Société:
Créé par:
Téléphone:

Date: 31/10/2026

Description	Valeur
Liquide:	
Liquide pompé:	Eau
Plage température liquide:	-20 .. 120 °C
Température liquide sélectionnée:	20 °C
Densité:	998.2 kg/m³
Donnée électrique:	
Norme moteur:	IEC
Type moteur:	90SD
Puissance nominale - P2:	1.5 kW
Puissance (P2) requise par pompe:	1.5 kW
Fréquence d'alimentation:	50 Hz
Tension nominale:	3 x 220-240D/380-415Y V
Courant nominal:	5.70/3.30 A
Intensité démarrage:	750-820 %
Cos phi - facteur de puissance:	0.84-0.78
Vitesse nominale:	2890-2910 mn-1
Classe de rendement IE:	IE3
Rendement moteur à pleine charge:	84.2 %
Rendement moteur à 3/4 charge:	86.4-84.9 %
Rendement moteur à 1/2 charge:	86.0-83.0 %
Nombre de pôles:	2
Indice de protection (IEC 34-5):	IP55 Dust/Jetting
Classe d'isolement (IEC 85):	F
Protection moteur intégrée:	AUCUN
No moteur:	85U01906
Commandes:	
Position de la boîte à bornes:	6
Convertisseur de fréquence:	Aucun
Autres:	
Indice d'efficacité minimale, MEI ≥:	0.70
Poids net:	47 kg
Poids brut:	50 kg
Volume d'expédition:	0.094 m3
N° VVS danois:	385903404
N° RSK suédois:	5855597
N° LVI finlandais:	4925418