GROHE PROFESSIONAL | TEMPESTA SYSTEM 250
COLONNE AVEC THERMOSTATIQUE BAIN/DOUCHE

Article No: **266722431**
EAN Code: **4067393015994**
Date: **Nov 20. 2026**



PRODUCT INFORMATION

- Composé de :
- Bras de douche de 390 mm orientable horizontalement
- Mitigeur thermostatique incluant fonction inverseur 2 sorties
- Permet le changement entre:
- Douche de tête Tempesta 250
- Jet : Pluie
- débit max (à 3 bars) : 7.3 l/min
- Partie supérieure de la douche de tête noire
- Avec rotule, angle de rotation ± 10°
- Bec bain
- inverseur séparé pour la douchette
- Douchette Tempesta 110
- 2 jets : jet pluie, jet stimulant
- Débit maximum à 3 bars : 5,7 l/min
- Curseur ajustable en hauteur
- flexible 1750 mm 1/2" x 1/2" (28 388)
- Débit maximum du système à 3 bars : 7,3 l/min
- **GROHE TurboStat** Régulation de la température quasi-instantanée et sécurité anti-brulûres en cas de coupure d'eau froide
- **GROHE Butée de sécurité** butée de sécurité anti-brûlure
- **GROHE SafeStop Plus** Limiteur de température à 43°C (livré non monté)
- **GROHE Sélection facile** Tourner simplement le bouton pour profiter du jet souhaité
- **GROHE DreamSpray** Débit d'eau uniforme pour tous les types de jets
- ShockProof anneau en silicone protecteur en cas de chute
- Procédé anti-calcaire **GROHE SpeedClean**
- Conduits d'eau internes, longévité maximale
- Système anti-torsion
- **Convient pour chaudière instantanée à partir de 18 kW/h**
- Débit minimum nécessaire 5l/min
- **Gamme GROHE Professional**
- NF - E3/1 C1 A2 U3

© GROHE AG

GROHE PROFESSIONAL | TEMPESTA SYSTEM 250
COLONNE AVEC THERMOSTATIQUE BAIN/DOUCHE

TECHNICAL DATA

Finition	**Mat**
Type d'installation	**Mural apparent**
Nombre de jets	**2 jets**
Nombre de jets douche de tête	**1 jet**
Forme de la douche de tête	**Rond**
Longueur du flexible de douche (mm)	**1750**
Entraxe	**150 MM**
Type de raccords (S-)	**Avec raccords S**

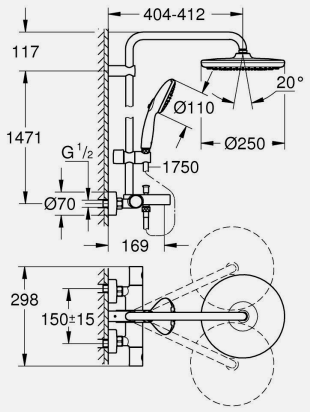

FLOW PROPERTIES

Débit à 3 bars (l)	**7.3**
Débit à 3 bars (l) - pommeau de douche	**5.6**
Débit à 3 bars (l) - douche de tête	**7.3**

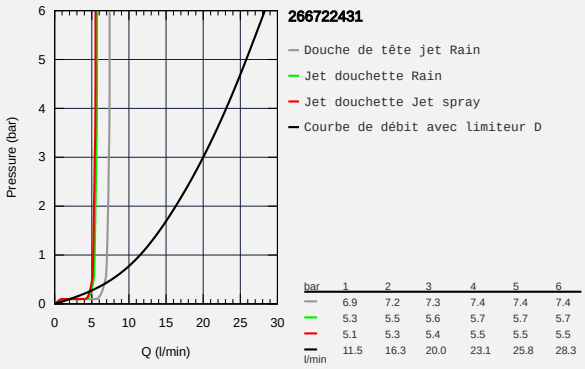

PART OF LIXIL

GROHE PROFESSIONAL | TEMPESTA SYSTEM 250
COLONNE AVEC THERMOSTATIQUE BAIN/DOUCHE

SPARE PARTS

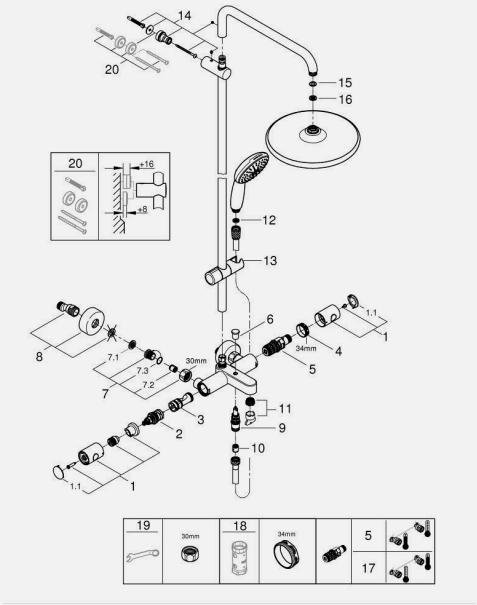

1	Poignée métal 1/2" (order no. 479842430)
1.1	Plaque de recouvrement poignée (order no. 64585243M)
2	Aquadimmer (order no. 47364000)
2.1	Joint torique 35 × 2 (order no. 0305600M)
3	conduite d'eau (order no. 47887000)
4	Bague de fixation (order no. 47743000)
5	Cartouche thermostatique compacte 1/2" (order no. 47439000)
6	Bouton d'inverseur (order no. 656482430)
7	Clapet anti-retours (order no. 471892430)
7.1	Filtre à impuretés (order no. 0726400M)
7.2	Clapet anti-retours (order no. 08565000)
7.3	Joint torique 17 × 2 (order no. 0305500M)
8	Raccord S mural (order no. 126622430)
9	Mécanisme d'inverseur (order no. 656552430)
10	Clapet anti-retours (order no. 08565000)
11	Mousseur (order no. 13926000)
12	Filtre (order no. 0700200M)
13	Curseur (order no. 486092430)
14	Embout de barre (order no. 48423000)
15	Joint fibre 15×21 (order no. 0138900M)
16	Filtre (order no. 48007000)
17	Cartouche GROHE TurboStat 1/2" (order no. 47175000)
18	Clé (order no. 19332000)
19	Clé spéciale (order no. 19377000)
20	Câle d'épaisseur (order no. 26496000)