IDEAL STANDARD & PORCHER

Ideal Standard

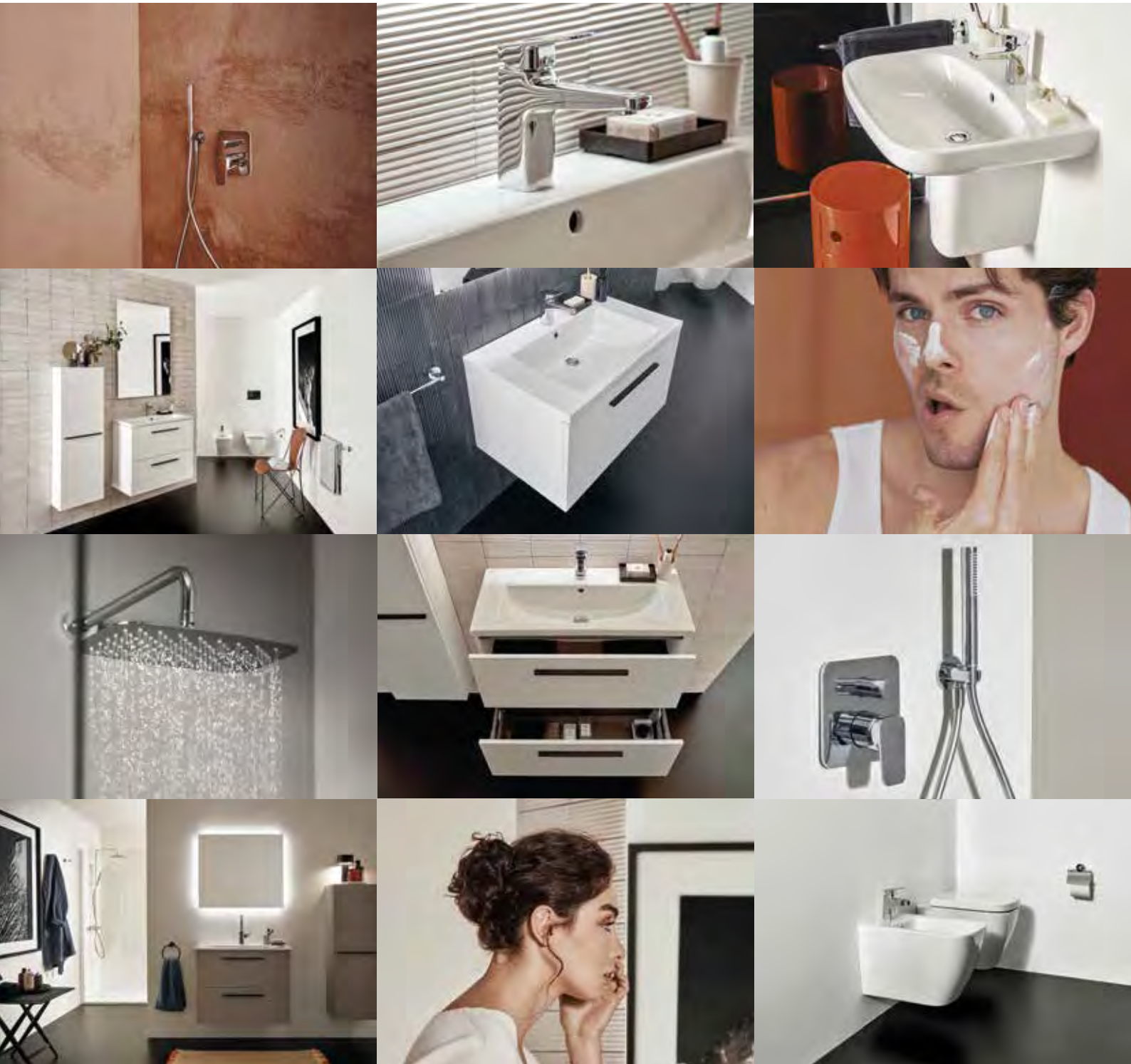

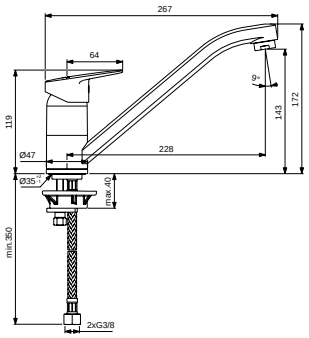

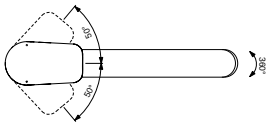

Evier Kheops

Bec orientable avec aérateur intégré. Aérateur anticalcaire.
Cartouche Ø 28mm Firmaflow®.
Limiteur de température intégré et limiteur de débit 50% déverrouillable.
Indicateurs rouge/bleu imprimés sur la manette.
Plaque de renfort pour évier inclue.
Système de fixation rapide : Easyfix®
Flexibles d'alimentation anti-torsion PEX G3/8“ - 350 mm
Diamètre du corps 50 mm.
Hauteur sous aérateur : 134 mm
Hauteur totale : 149 mm
Projection : 219 mm
Certification NF en cours.

	Réf	
Mitigeur cuisine bec bas Blue Start	D2629AA	RC2

Ouverture en eau froide en position centrale :
Technologie Blue Start
Nouveauté 2023

Mitigeur cuisine bec bas	D2628AA	RC2

Nouveauté 2023

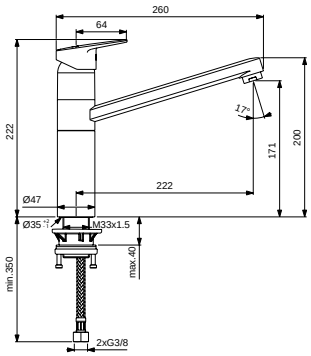

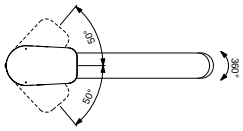

Evier Kheops

Bec orientable avec aérateur intégré. Aérateur anticalcaire.
Cartouche Ø 28mm Firmaflow®.
Limiteur de température intégré et limiteur de débit 50% déverrouillable.
Indicateurs rouge/bleu imprimés sur la manette.
Système de fixation M33 x 1,5.
Flexibles d'alimentation anti-torsion PEX G3/8“ - 350 mm.
Plaque de renfort pour évier inclue.
Diamètre du corps 50 mm.
Hauteur sous aérateur : 134 mm
Hauteur totale : 149 mm
Projection : 219 mm
Certification NF en cours.

	Réf	
Mitigeur cuisine bec haut Blue Start	D2631AA	RC2

Ouverture en eau froide en position centrale :
Technologie Blue Start
Nouveauté 2023

Mitigeur cuisine bec haut	D2630AA	RC2

Nouveauté 2023

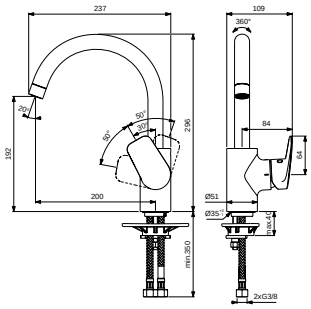

Evier Kheops

Bec orientable avec aérateur intégré. Aérateur anticalcaire.
Ouverture en eau froide en position centrale : Technologie Blue Start
Cartouche Ø 28mm Firmaflow®.
Limiteur de température intégré et limiteur de débit 50% déverrouillable.
Indicateurs rouge/bleu imprimés sur la manette.
Système de fixation rapide : Easyfix®
Flexibles d'alimentation anti-torsion PEX G3/8“ - 350 mm
Plaque de renfort pour évier inclue.
Hauteur sous aérateur : 134 mm
Hauteur totale : 149 mm
Projection : 219 mm
Certification NF en cours.

	Réf	
Mitigeur cuisine bec tube haut Blue Start	D2633AA	RC2

Ouverture en eau froide en position centrale :
Technologie Blue Start
Nouveauté 2023

Finition: Chrome (AA)