FICHE TECHNIQUE

PRESTO

Gamme : Transformateur
Réf : 90610 - Transformateur 230/12v 75 va

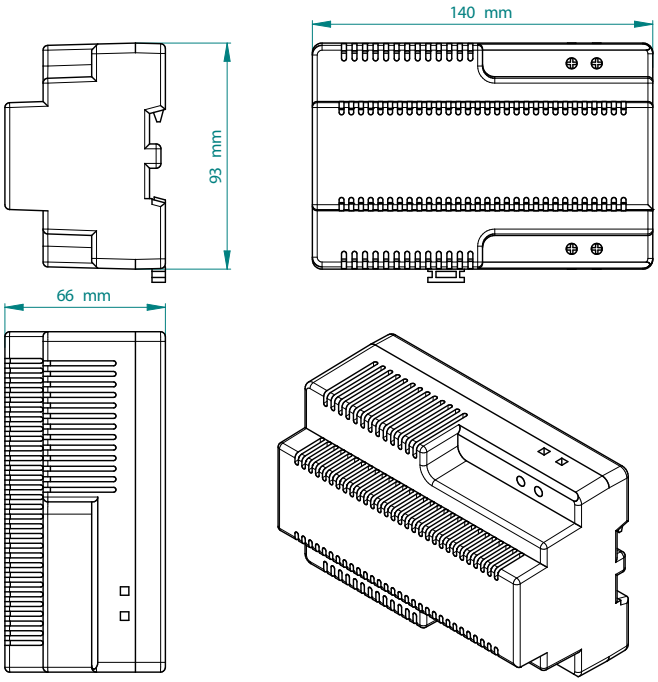

Ce document n'est pas contractuel ; nous nous réservons le droit de modifier les caractéristiques de nos produits sans préavis. Toutes nos marques et tous modèles sont déposés.