GROHE PROFESSIONAL | RAINSHOWER SMARTACTIVE 310

COLONNE DE DOUCHE AVEC MITIGEUR THERMOSTATIQUE

Article No: **27966001**
EAN Code: **4005176532993**
Date: **Nov 20. 2026**



PRODUCT INFORMATION

- Composé de :
- Bras de douche de 450 mm orientable horizontalement
- Mitigeur thermostatique incluant fonction inverseur 2 sorties
- Permet le changement entre:
- Rainshower Cosmopolitan 310 head shower
- Débit maximum : 13,5 l/min à 3 bars
- Métal
- Avec rotule
- Angle de rotation ± 15°
- Douchette Rainshower SmartActive 130 3 jets
- Débit maximum à 3 bars : 12 l/min
- Curseur ajustable en hauteur
- Flexible Silverflex 1750 mm
- **GROHE TurboStat** Régulation de la température quasi-instantanée et sécurité anti-brulûres en cas de coupure d'eau froide
- **GROHE Butée de sécurité** butée de sécurité anti-brûlure
- **GROHE SafeStop Plus** Limiteur de température à 43°C (livré non monté)
- **GROHE CoolTouch** Minimise les risques de brûlures
- **GROHE DreamSpray** Débit d'eau uniforme pour tous les types de jets
- **GROHE SmartTip** Sélection du type de jet grâce à un bouton
- **GROHE Finition Longue Durée**
- **Installation ajustable** Fixation supérieure réglable en hauteur pour ajustement sur des trous existants
- Procédé anti-calcaire **GROHE SpeedClean**
- Débit minimum nécessaire 5l/min

© GROHE AG

GROHE PROFESSIONAL | RAINSHOWER SMARTACTIVE 310

COLONNE DE DOUCHE AVEC MITIGEUR THERMOSTATIQUE

TECHNICAL DATA

Finition	**Brillant / Poli**
Type d'installation	**Mural apparent**
Nombre de jets	**3 jets**
Nombre de jets douche de tête	**1 jet**
Forme de la douche de tête	**Rond**
Diamètre de la douche de tête (mm)	**310**
Longueur du flexible de douche (mm)	**1750**
Entraxe	**150 MM**
Type de raccords (S-)	**Avec raccords S**

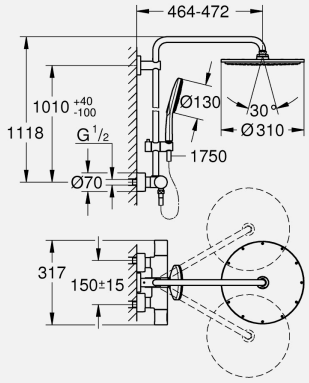

FLOW PROPERTIES

Débit à 3 bars (l)	**13.5**
Débit à 3 bars (l) - pommeau de douche	**12**
Débit à 3 bars (l) - douche de tête	**13.5**

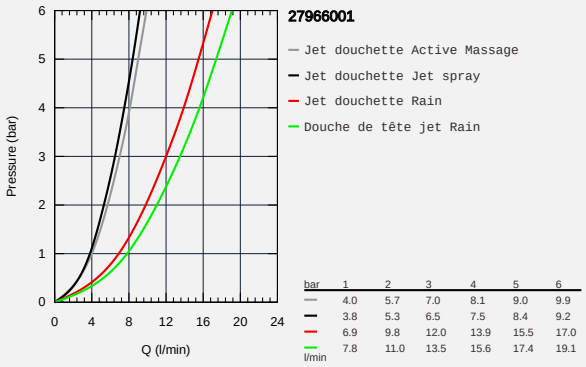

PART OF LIXIL

GROHE PROFESSIONAL | RAINSHOWER SMARTACTIVE 310

COLONNE DE DOUCHE AVEC MITIGEUR THERMOSTATIQUE

SPARE PARTS

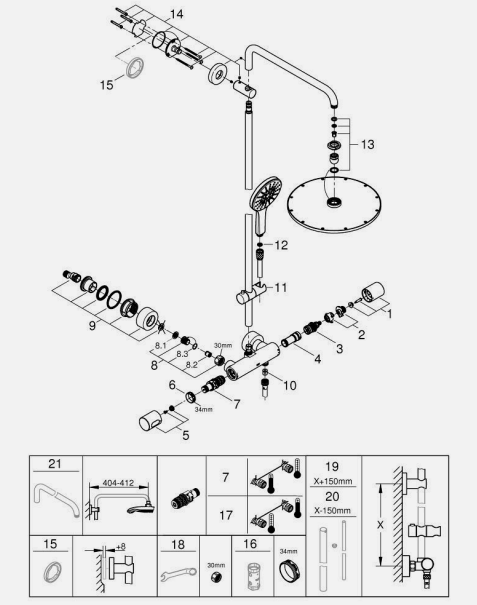

1	Poignée Aquadimmer complète (order no. 47804000)
2	Butée (order no. 47723000)
3	Aquadimmer (order no. 47364000)
3.1	Joint torique 35 × 2 (order no. 0305600M)
4	conduite d'eau (order no. 47887000)
5	Poignée graduée (order no. 47811000)
6	Bague de fixation (order no. 47743000)
7	Cartouche thermostatique compacte 1/2" (order no. 47439000)
8	Clapet anti-retours (order no. 47189000)
8.1	Filtre à impuretés (order no. 0726400M)
8.2	Clapet anti-retours (order no. 08565000)
8.3	Joint torique 17 × 2 (order no. 0305500M)
9	Raccord S mural (order no. 12693000)
10	Clapet anti-retours (order no. 08565000)
11	Curseur (order no. 12140000)
12	Filtre (order no. 0700200M)
13	jeu de pièces de rechange (order no. 45933000)
14	Embout de barre (order no. 48279000)
14.1	set screw (order no. 1130159990)
15	Câle d'épaisseur (order no. 27180000)
16	Clé (order no. 19332000)
17	Cartouche GROHE TurboStat 1/2" (order no. 47175000)
18	Clé spéciale (order no. 19377000)
19	Rallonge pour colonne de douche (order no. 48053000)
20	Rallonge pour colonne de douche (order no. 48054000)
21	Bras pour colonne de douche (order no. 14047000)