DOMESTIQUE RÉSIDENTIEL
& COLLECTIF TERTIAIRE

NEUF ET RÉNOVATION

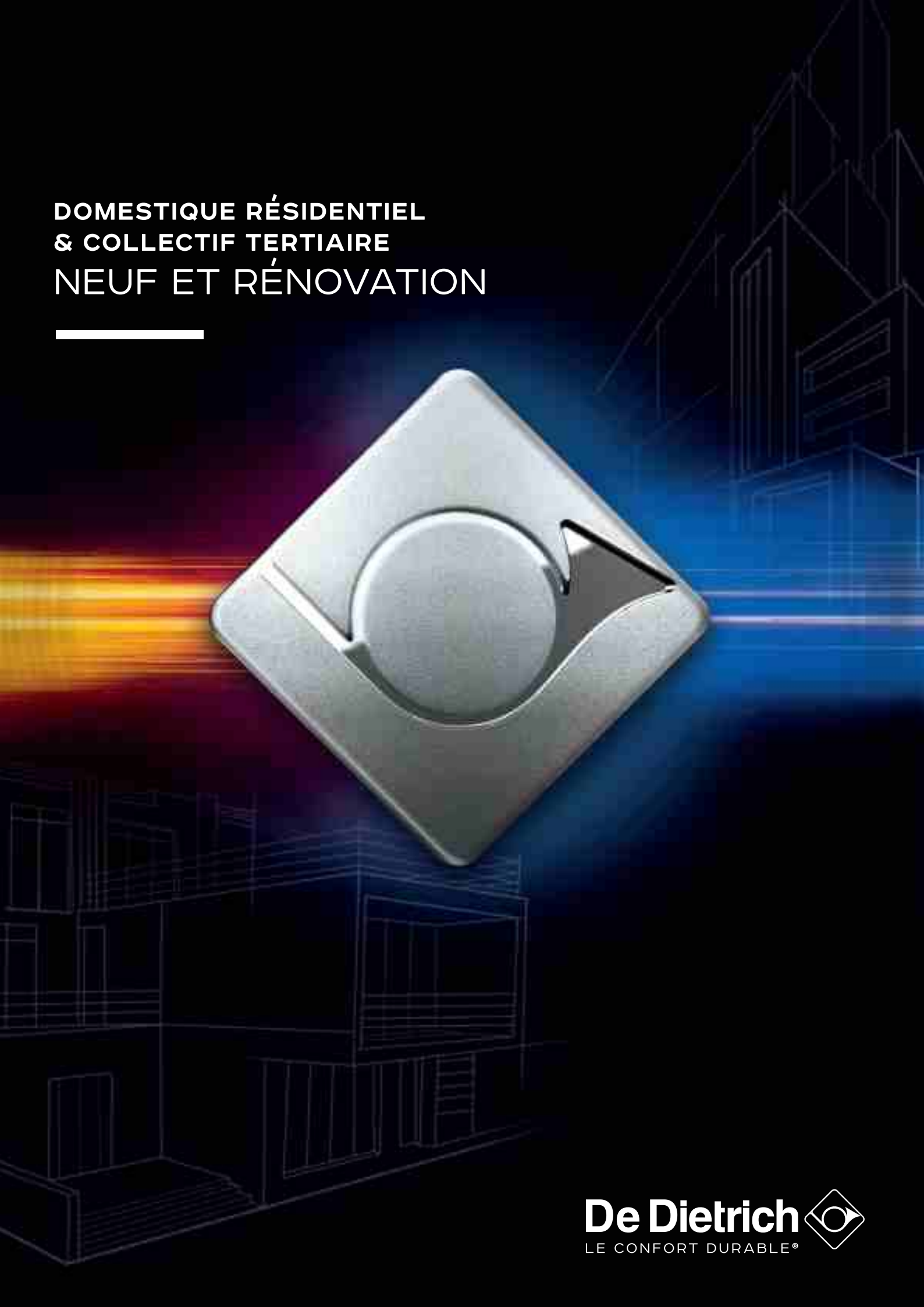

De Dietrich
LE CONFORT DURABLE®

GAZ

CHAUDIÈRE GAZ **AU SOL À CONDENSATION POUR CHAUFFAGE SEUL**

PROJECT

A

IX 145 - 50 et IX 145 - 70

de 5,4 à 70,2 kW

Le + produit

Modulation 1 à 9
Compacte
Corps de chauffe en acier inoxydable

Chaudière au sol, équipée pour fonctionner au gaz naturel

- Adaptable pour fonctionner au propane à l'aide d'un kit de transformation
- Faibles émissions polluantes
- Allumage électronique
- **Échangeur spiralé en inox austénitique (316 L)**
- Brûleur gaz inox à prémélange total, modulant
- Modulation électronique de 11 à 100%
- Détection de flamme par ionisation
- Contrôle et gestion de la température par 2 thermistances CTN sur le départ et le retour
- Vanne gaz modulante en continu (en mode chauffage et mode production ecs)
- Dispositif de post circulation, de contrôle de débit et de manque d'eau
- Tableau rétro-éclairé avec menu déroulant et texte clair. 3 modes de fonctionnement, accès facile aux paramètres chaudières, alertes de dysfonctionnement avec codes défaut, historique de panne et aide au diagnostic. Permet la gestion d'un circuit ecs et d'un circuit direct. Peut piloter jusqu'à 3 circuits (avec options régulation).
- Livraison avec sonde extérieure
- **Colisage :** 1 colis

n° CE 0085CP089

OPTIONS : voir pages suivantes / **FUMISTERIE :** voir pages suivantes.

DIMENSIONS PRINCIPALES (mm et pouces)

① Départ chauffage G 1"
② Retour chauffage G 1"
③ Alimentation gaz G 3/4"
④ Évacuation des condensats, tuyau PVC Ø 18 mm ext.
⑤ Évacuation des produits de combustion et conduit d'amenée d'air Ø 80/125 mm

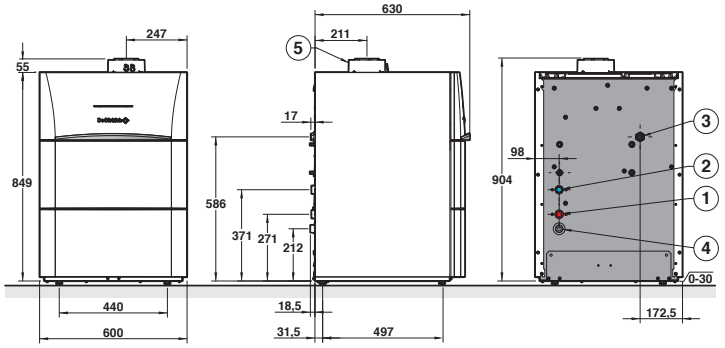

CARACTÉRISTIQUES TECHNIQUES

Condensation

Temp. moy. de fonctionnement :
T_{fonct_max} : 70 °C
T_{fonct_min} : 30 °C

Température maxi. de service : 80 °C
Pression maxi. de service : 4 bar
Thermostat de sécurité : 110 °C

Alimentation : 230 V/50 Hz
Indice de protection : IP X1B
Catégorie gaz : $II_{2ESI3B/P}$

Classe NOx : 6
Homologation : B_{23}, B_{23P}, B_{33}, C_{13x}, C_{33x}, C_{63x}, C_{53}, C_{43x}, C_{83x}

MODÈLE

	IX 145 - ..	50	70
Puissance utile - nominale déterminée à Qnom (Pn_gen)	kW	45	65
Puissance utile - intermédiaire à 30 % Qnom (Pint)	kW	15,0	21,7
Puissance utile à 50/30 °C Pn (mode chauffage)	kW	48,6	70,2
Rendement en % PCI à charge …% Pn_gen et temp. eau …°C - 100 % Pn à temp. moy. 70 °C (RPn)	%	97,4	97,2
Rendement en % PCI à charge …% Pn_gen et temp. eau …°C - 30 % Pn à temp. retour 30 °C (RPint)	%	108,4	108,1
Efficacité énergétique saisonnière : Etas produit (sans apport de régulation)	%	93	93
Efficacité énergétique saisonnière : Etas (avec sonde ext. livrée d'origine)	%	95	95
Puissance utile à 80/60 °C mini/maxi (mode chauffage)	kW	5 - 45	7,2 - 65
Débit d'eau à ΔT= 20 K (80/60 °C)	m³/h	1,94	2,8
Débit minimum d'irrigation	l/h	800	1500
Contenance en eau	L	2,8	4,9
Températures des fumées maxi.	°C	92	76
Perte à l'arrêt à ΔT = 30 K (Qpo_{30})	W	45	46
Puissance électrique des auxiliaires (hors circulateur) à Pn_gen (Qaux)	W	100	117
Puissance électrique des auxiliaires en veille (Qveille)	W	3	3
Niveau de puissance acoustique	dB[A]	61	64
Pression maximale disponible à la buse de fumées	Pa	270	270
Poids net	kg	60	70

	IX 145 - ..	50	70
	Colis	JL151	JL152
	Réf.	7693900	7694352

OPTIONS

POUR IX 145 - ... ET IX 245 - ...

SYSTÈMES CASCADES

CASCADES DE 2 CHAUDIÈRES

KITS CASCADES DE 2 CHAUDIÈRES

		IX 145 - 50	IX 145 - 70	IX 145 - 90	IX 145 - 110	IX 245 - 130	IX 245 - 150	IX 245 - 200	IX 245 - 250
Kit cascade complet avec 2 chaudières *	Réf.	7713924	7713925	7713926	7713927	7713928	7713929	7713930	7713931

* Le kit cascade est composé : de 2 chaudières, du collecteur hydraulique (départ/retour), des kits de connexion (pompe + tuyauterie de raccordement sur les chaudières), des brides pleines (extrémités), de la bouteille de découplage avec son raccordement, des brides de fixation, clapet fumées anti-retour avec siphon, 2 modules BUS, d'une sonde départ et d'une sonde retour.

KITS CASCADES POUR 1 CHAUDIÈRE SUPP.

		IX 145 - 50	IX 145 - 70	IX 145 - 90	IX 145 - 110	IX 245 - 130	IX 245 - 150	IX 245 - 200	IX 245 - 250
Kit cascade complet avec 1 chaudière *	Réf.	7713896	7713897	7713898	7713899	7713920	7713921	7713922	7713923

* Le kit cascade est composé : de 1 chaudière, du collecteur hydraulique (départ/retour), du kit de connexion (pompe + tuyauterie de raccordement sur la chaudière), des brides de fixation, clapet fumées anti-retour avec siphon et d'un module BUS, kit visserie.

CASCADES DE 3 CHAUDIÈRES

Cascade à composer à partir d'une cascade de 2 chaudières et de 1 kit cascade pour une chaudière supplémentaire (voir ci-dessus).

KIT CASCADE

		IX 145 - 50	IX 145 - 70	IX 145 - 90	IX 145 - 110	IX 245 - 130	IX 245 - 150	IX 245 - 200	IX 245 - 250
Kit cascade complet avec 2 chaudières	Réf.	7713924	7713925	7713926	7713927	7713928	7713929	7713930	7713931
Kit cascade complet avec 1 chaudière supplémentaire	Réf.	7713896	7713897	7713898	7713899	7713920	7713921	7713922	7713923

CASCADES DE 4 CHAUDIÈRES

Cascade à composer à partir d'une cascade de 2 chaudières et de 2 kits cascade pour une chaudière supplémentaire (voir plus haut).

KIT CASCADE

		IX 145 - 50	IX 145 - 70	IX 145 - 90	IX 145 - 110	IX 245 - 130	IX 245 - 150	IX 245 - 200	IX 245 - 250
Kit cascade complet avec 2 chaudières	Réf.	7713924	(1)	7713926	7713927	7713928	7713929	(1)	(1)
Kit cascade complet avec 1 chaudière supplémentaire	Réf.	2 x 7713896	(1)	2 x 7713898	2 x 7713899	2 x 7713920	2 x 7713921	(1)	(1)

(1) Non réalisable par ensembles. A composer par colis, voir ci-dessous. Séparateur hydraulique à redimensionner.

LISTE DES COLIS À COMMANDER EN FONCTION DE LA COMBINAISON SOUHAITÉE

FUMISTERIE

	COLIS	RÉF.
Kit clapet Ø 80/110 mm avec siphon pour IX 145 - 50/70	DY433	7715074
Kit clapet Ø 110/110 mm avec siphon pour IX 145 - 90/110 et 130/150	DY432	7715073
Rallonges PPS Ø 80 mm (lG250 mm) (2 pièces)	DY613	84887613

DÉSIGNATION

	COLIS	RÉF.
Bouteille de découplage :		
• 8,5 m³/h	JL245	7713944
• 18 m³/h	JL246	7713945
• 28 m³/h	JL247	7713946
• 30 m³/h	JL260	7694133
Kit collecteur départ/retour 1 chaudière :		
• Pour IX 145 - 50/70/90//110	JL240	7709439
• Pour IX 245 - 130/150/200/250	JL250	7694126
Kit raccordement chaudière au collecteur (avec pompe) :		
• Pour IX 145 - 50/70	JL207	7702798
• Pour IX 145 - 90/110	JL208	7703583
• Pour IX 245 - 130/150	JL254	7694142
• Pour IX 245 - 200/250	JL255	7674803

DÉSIGNATION

	COLIS	RÉF.
Kit de connexion bouteille de découplage :		
• 8,5 m³/h	JL242	7713941
• 18 m³/h	JL243	7713942
• 28 m³/h	JL244	7713943
Jeu de 2 brides pleines pour collecteur avec IX 145	JL241	7713940
Jeu de 2 bouchons pour collecteur avec IX 245	JL261	7694136
Contre bride DN 65 (pour bouteille de découplage 18 m³/h)	JL248	7713947
Contre bride DN 80 (pour bouteille de découplage 28 m³/h)	JL249	7713948
Visserie et joints (8,5 m³/h)	JL238	7716445
Visserie et joints (18 m³/h)	JL239	7716444
Sonde d'applique universelle (départ…) lg. 2 m	SA48	7709436
Module de communication Bus OCI 345 pour cascade	SA50	7709438
Sonde doigt de gant (retour)	SA49	7709437