hansgrohe

AXOR Uno
Mitigeur de cuisine encastré mural
Finition: **Chromé** Numéro d'article: **38815000**

Description

Caractéristiques

- bec orientable sur 2 niveaux 110° ou 150°
- avec fonction télescopique (330-500 mm)
- jet laminaire
- débit maximal sous 3 bar de pression: 9 l/min
- cartouche céramique joystick
- corps d'encastrement et set de finition nécessaires
- clapet anti-retour intégré
- convient au chauffe-eau instantané
- comprenant: mitigeur de cuisine, rosaces, notice de montage
- ACS 22 ACC LY 563, valide jusqu'au 15.05.2027

Détails de l'article

EAN	4011097688701

Certificats / Eco-Responsabilité

Photo du produit

Plan géométral

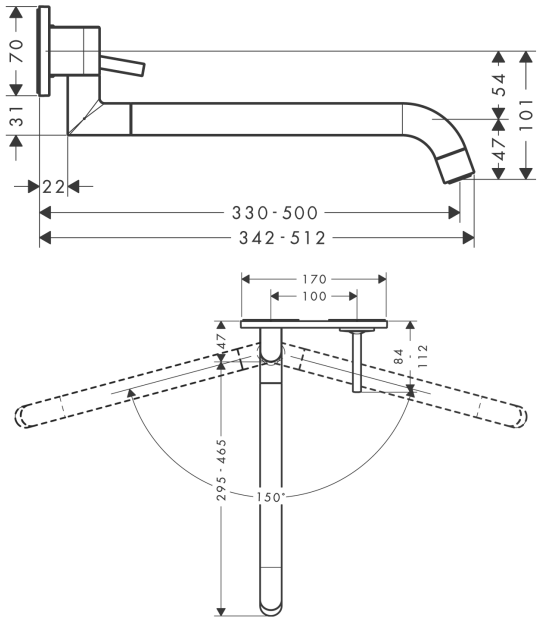

Schéma d'écoulement

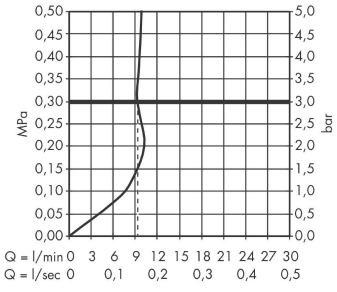

AXOR Uno
Mitigeur de cuisine encastré mural
Finition: **Chromé** Numéro d'article: **38815000**

Exemple de montage

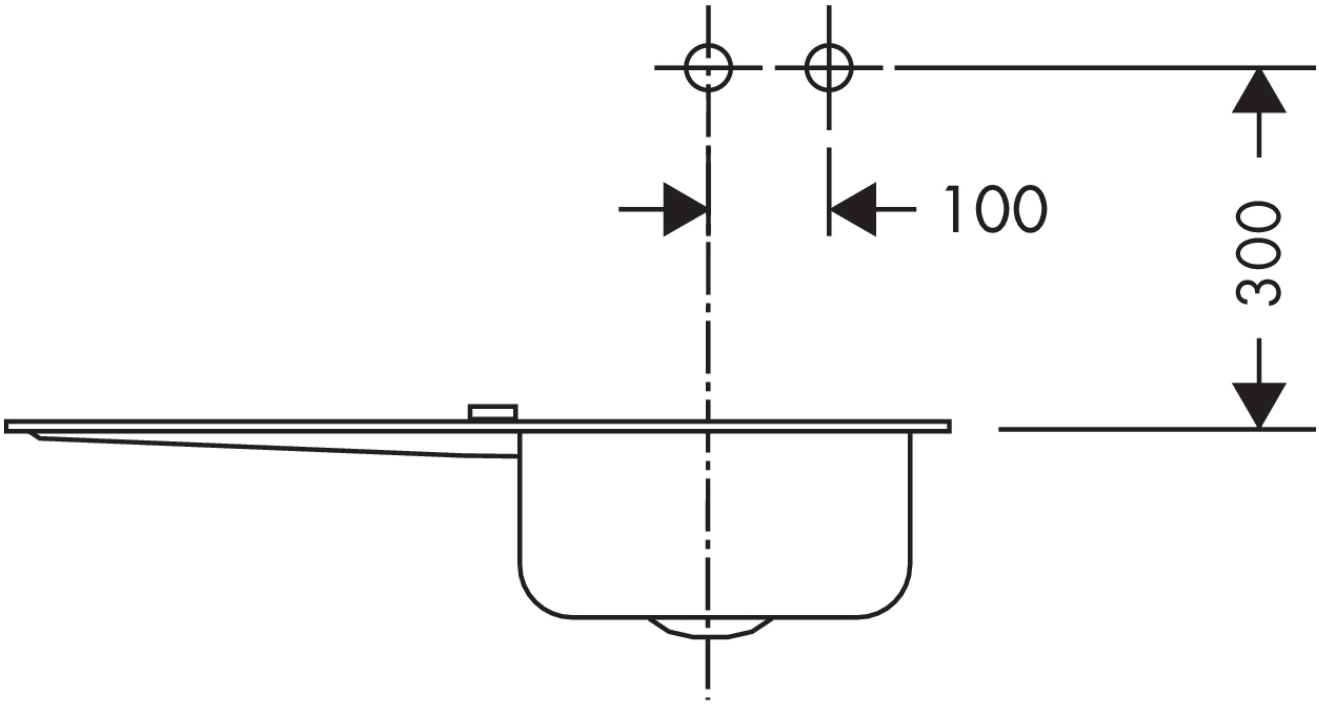

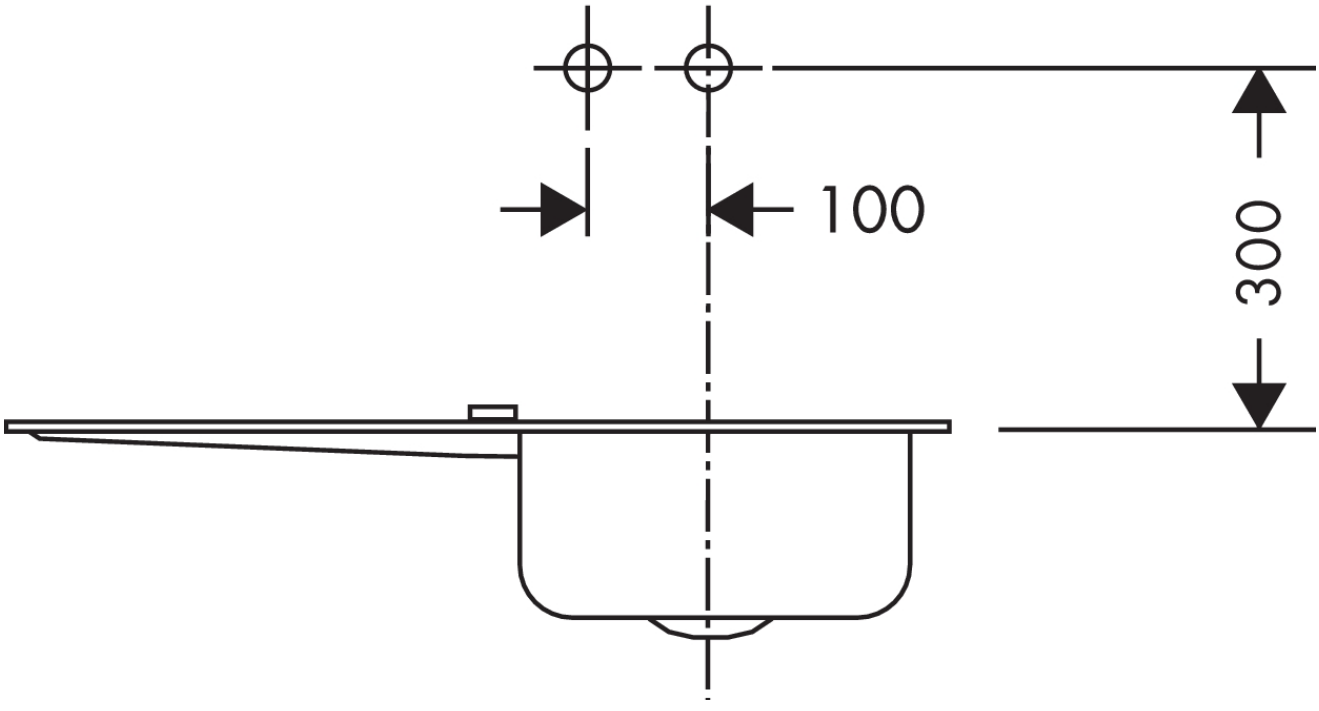

AXOR Uno
Mitigeur de cuisine encastré mural
Finition: **Chromé** Numéro d'article: **38815000**

Vue éclatée

Année de construction: **>11/11**

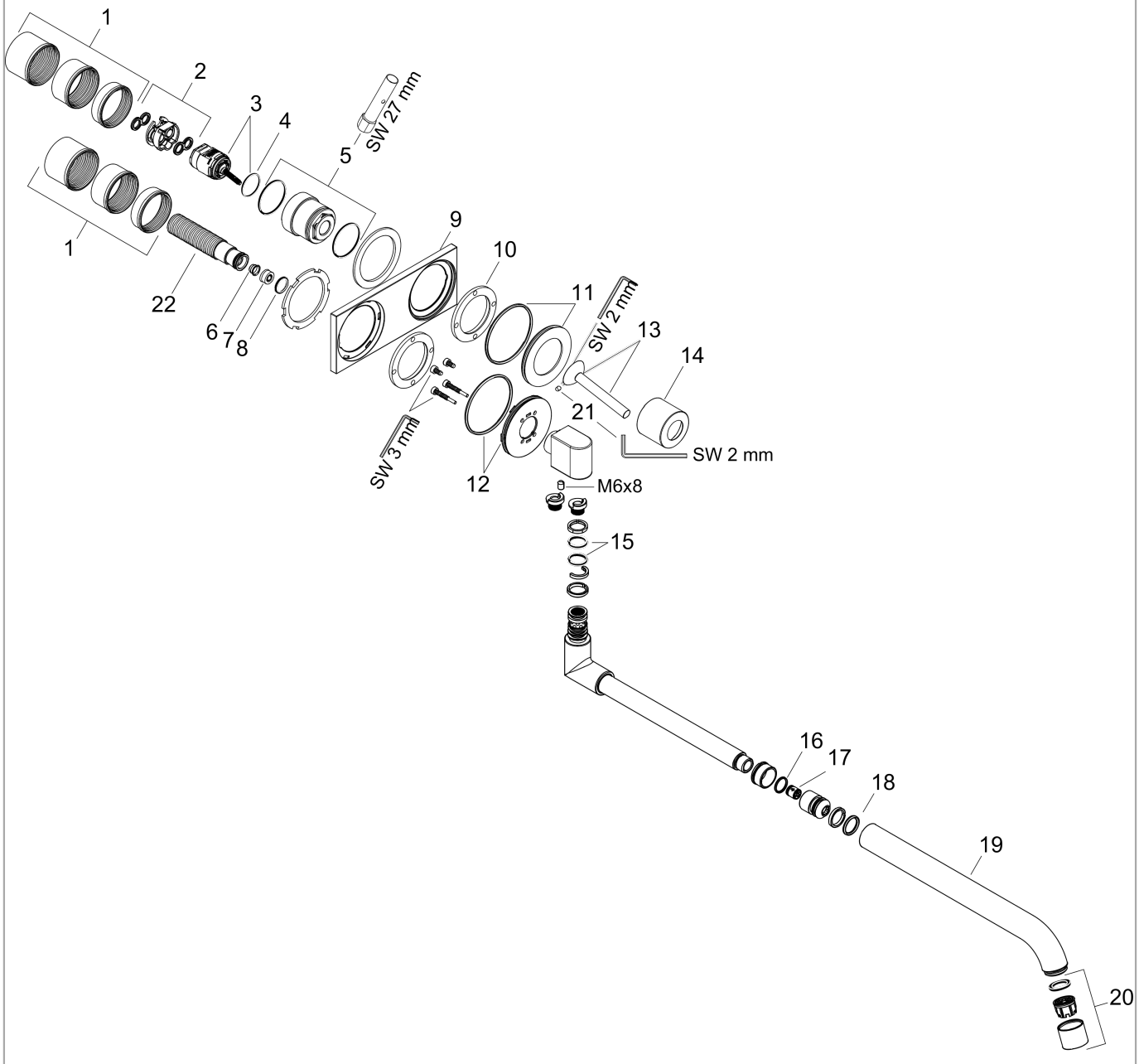

AXOR Uno
Mitigeur de cuisine encastré mural
Finition: **Chromé** Numéro d'article: **38815000**

Liste des pièces détachées

Année de construction: **>11/11**

Pos.	Description	Numéro d'article	GP	UE
1	set de fixation	97971000	43,33 €	1
2	adapteur pour cartouche	95644000	18,17 €	1
3	cartouche cpl.	96339000	79,67 €	1
4	joint torique 21,95x1,78	95169000	8,39 €	1
5	écrou à six pans	95645000	43,33 €	1
6	filtre	97735000	8,39 €	1
7	limiteur de débit (9 l/min)	98894000	13,98 €	1
8	joint torique 14x2	98129000	8,39 €	1
9	rosace	95920000	109,01 €	1
10	écrou à six pans	97601000	22,37 €	1
11	rosace pour poignée	96912000	50,32 €	1
12	rosace pour bec	95921000	174,68 €	1
13	poignée	10092000	79,67 €	1
14	rosace	95922000	79,67 €	1
15	joint torique 14x2,5	98189000	8,39 €	1
16	joint torique 13x1,5	98475000	8,39 €	1
17	clapet anti-retour DW 10	96456000	13,98 €	1
18	joint torique 15x2,5	98131000	8,39 €	1
19	bec cpl.	95923000	174,68 €	1
20	mousseur laminar M22x1 (15 l/min)	95967000	43,33 €	1
21	vis M4x6	97767000	8,39 €	1
22	raccord G½	93189000	64,28 €	1
a	corps d' encastrement	13623180	-	1
b	outil de service pour le démontage de la poignée	92124000	135,55 €	1
c	rallonge 25 mm pour 13622180	31971000	-	1
d	adapteur inversée	93561000	265,54 €	1
e	Graisse pour robinetterie	90920000	18,17 €	1