Nom Société:
Créé par:
Téléphone:

Date: 31/10/2026

Quantité	Description
1	**UNILIFT AP35B.50.08.3V**



Note ! La photo produit peut différer du produit réel

Référence: 96004577

Pompe immergée pour effluents

Pompe immergée verticale monocellulaire en acier inoxydable avec moteur immergé 3phasé intégré.

La pompe est équipée d'un support circulaire et d'une poignée de transport et est fournie avec un câble secteur de 5 m.

La roue est de type VORTEX pour une section de passage de 35 mm et convient au pompage des eaux de surface, des eaux souterraines, des eaux usées et autres.

La pompe est équipée d'une garniture mécanique double et d'une chambre à huile intermédiaire pré-remplie d'huile spécifique non toxique.

Le moteur présente une isolation de classe F avec une protection contre les surcharges thermiques et des roulements à billes graissés à vie et à gorge profonde.

La pompe est équipée d'un orifice de refoulement Rp 2 pouce et est prête à être installée de manière autonome ou sur accouplement automatique.

Nom Société:

Créé par:

Téléphone:

Date: 31/10/2026

Description	Valeur
Information générale:	
Nom produit:	UNILIFT AP35B.50.08.3V
Code article:	96004577
Numéro EAN::	5700391489150
Technique:	
Débit maxi:	5.83 l/s
Hauteur max.:	13 m
Type de roue:	VORTEX
Particule maxi:	35 mm
Certifications:	CE,VDE,LGABG,EAC,TUVRHWID,MORO,UKCA,SEPRO
Matériaux:	
Corps de pompe:	Acier inox.
	EN 1.4301
	AISI 304
Roue:	Acier inox.
	EN 1.4301
	AISI 304
Installation:	
Plage température ambiante:	0 .. 40 °C
Type raccordement:	Rp
Taille du raccordement:	2 pouce
Profondeur maximale d'installation:	2 m
Inst. immergée/surface:	S
Installation:	H/V
Accouplement automatique:	Y
Lieu d'installation:	En intérieur
Liquide:	
Plage température liquide:	0 .. 40 °C
Température liquide sélectionnée:	20 °C
Densité:	998.2 kg/m³
Donnée électrique:	
Puissance absorbée P1:	1.25 kW
Puissance nominale - P2:	0.78 kW
Fréquence d'alimentation:	50 Hz
Tension nominale:	3 x 400 V
Intensité nominale:	1.98 A
Cos phi - Facteur de puissance:	0.89
Vitesse nominale de l'entraînement:	2820 mn-1
Indice de protection (IEC 34-5):	IP68
Classe d'isolation (CEI 85):	F
Protection moteur intégrée:	AUCUN
Protection thermique:	interne
Longueur du câble d'alimentation:	5 m
Type de fiche câble:	NONE
Autres:	
Poids net:	9.5 kg
Poids brut:	9.9 kg
N° VVS danois:	391271132
N° RSK suédois:	5885928
N° LVI finlandais:	4836114
N° NRF norvégien:	1399815
Pays d'origine:	RS
Code douanier:	84137021

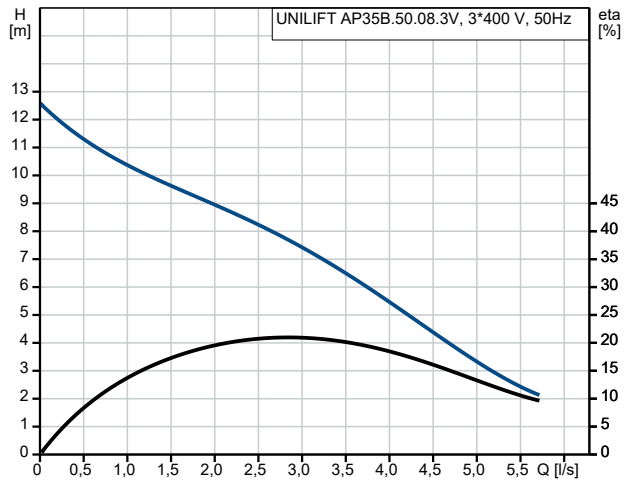

T° liquide pendant le fonctionnement = 20 °C

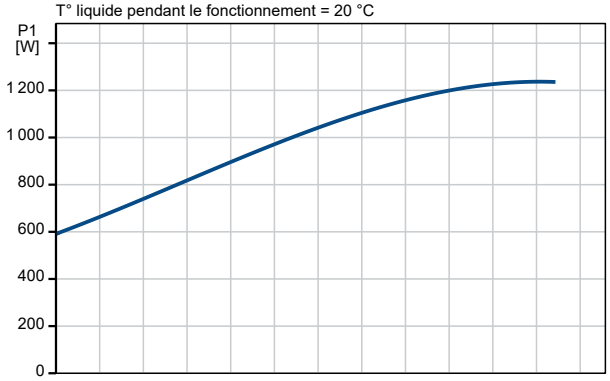

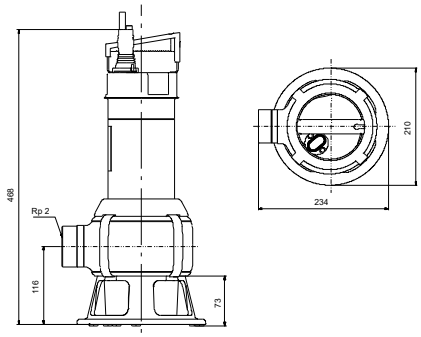

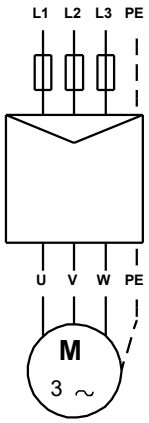

Description	Valeur
Certifications environnementales:	WEEE

GRUNDFOS

Nom Société:
Créé par:
Téléphone:

Date: 31/10/2026