GROHE | EURO CERAMIC
CUVETTE WC SUSPENDUE

Article No: **102485SH00**
EAN Code: **4067393021971**
Date: **Nov 18. 2026**



PRODUCT INFORMATION

- Pour réservoir de chasse encastré
- Sortie horizontale
- Technologie de chasse **GROHE Triple Vortex**
- **Sans bride**
- Compatible avec une chasse 5l / 4l (Classe 1 - EN 997)
- Compatible avec une chasse 3 l / 2 l
- Également compatible avec une chasse 6l
- Set de fixation inclus
- **GROHE HyperClean** : Emaillage antibactérien
- Porcelaine vitrifiée
- Entièrement caréné avec fixations invisibles
- Compatible avec siège et abattant 102 500 SH00 (fin) et 102 501 SH00 (recouvrant)

© GROHE AG

GROHE | EURO CERAMIC
CUVETTE WC SUSPENDUE

TECHNICAL DATA

Type d'installation	**Suspendu**
Hauteur de la cuvette	**Hauteur standard**

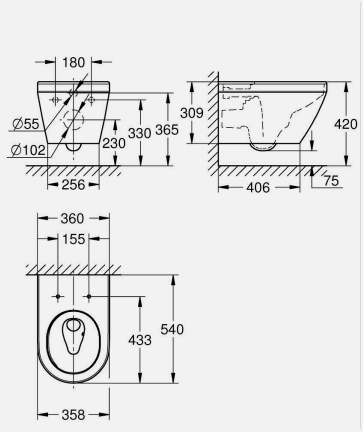

SPARE PARTS

1 mounting set (order no. 1349439990)