

VICTORIA

Pack (Unik, miroir et applique Starlight New)

DIMENSIONS

Longueur	805 mm
Largeur	453 mm
Hauteur	515 mm

COULEURS ET FINITIONS

517 Noyer

DESSINS TECHNIQUES

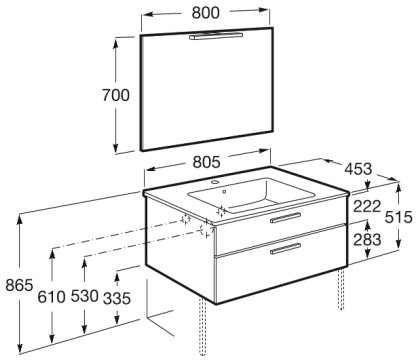

CARACTÉRISTIQUES

Installation de la robinetterie: Sur le lavabo

Lavabo / Trous pour la robinetterie: 1 Trou au centre

Matériau / Lavabo: Porcelaine

Matériau / Meuble base: Aggloméré

Meuble base / Combinaison des portes et tiroirs: 2 Tiroirs

Meuble base / Structure: Tiroirs

Meuble base / Système d'ouverture et de fermeture: Tiroirs avec fermeture amortie

Meuble base / Séparations intérieures

Meuble base / Type de porte: Coulissante

Type d'installation: Suspendu

© Copyright 2026, Roca Sanitario, S.A. - All rights reserved | 04-11-2026 | https://www.roca.fr/produits/pack-unik-miroir-applique-starlight-new-851604...?sku=A851604517

#warranty_text



BG Гаранция от производителя в години | **CS** Záruka výrobce v letech | **DA** Producentgarantiens varighed i år | **DE** Herstellergarantie in Jahren | **EL** Εγγύηση παραγωγού σε έτη | **EN** Producer guarantee in years | **ES** Garantía del productor en años | **ET** Tootja garantii aastates | **FI** Tuottajan takuu vuosina | **FR** Garantie du producteur en années | **GA** Ráthaíocht an táirgeora de réir blianta | **HR** Jamstvo proizvođača u godinama | **HU** Gyártói jótállás években | **IT** Garanzia del produttore in anni | **LT** Gamintojo garantija metais | **LV** Ražotāja garantija gados | **MT** Garanzija tal-produttur fi snin | **NL** Producentengarantie in jaren | **PL** Gwarancja producenta w latach | **PT** Garantia do produtor em anos | **RO** Garanția producătorului în ani | **SK** Záruka výrobcu v rokoch | **SL** Garancija proizvajalca v letih | **SV** Tillverkarens garanti i antal år

COMMERCIAL WARRANTY INFORMATION (EU)

© Copyright 2026, Roca Sanitario, S.A. - All rights reserved | 04-11-2026 | https://www.roca.fr/produits/pack-unik-miroir-applique-starlight-new-851604...?sku=A851604517

INCLUS



Miroir

812333406



Applique LED 8,6W avec pince de fixation

813092100



Unik (Solution meuble et lavabo en porcelaine)

851594...

SOUVENT ACHETÉS ENSEMBLE



Boîte de rangement

816819409



Boîte organisateur

816820409



JEU DE 2 PIEDS

816826339

Victoria

Design fonctionnel et simplicité sont les caractéristiques communes de toutes les pièces de cette collection qui s'intègre facilement dans la salle de bains en lui offrant un design pur et neutre.



© Copyright 2026, Roca Sanitario, S.A. - All rights reserved | 04-11-2026 | https://www.roca.fr/produits/pack-unik-miroir-applique-starlight-new-851604...?sku=A851604517