eazy

Ensemble meuble de salle de bains

avec pieds sur le devant. Tiroirs / Plan céramique / Miroir décor H.70 / Applique LED / Livré MONTÉ

DESCRIPTIF TECHNIQUE:

Dimensions: L.60, 70, 80 cm avec 2 tiroirs et L.120 cm double-vasque avec 4 tiroirs; **Meuble sous-vasque**: avec 2 tiroirs en prise de mains et barre en aluminium avec fermeture douce et silencieuse; corps et façade en PPSM **HYDROFUGE** ép. 18 mm; **Miroir:** hauteur 70 cm collé sur un cadre en Médium (MDF); **Eclairage:** Applique LED Classe II IP44 L.20 cm - 2,3W; **Pieds**: 2 pieds en ABS chromés brillants H.24 cm; **Livré Monté.**

MEUBLE TIROIRS AVEC MIROIR DÉCOR



DIMENSIONS

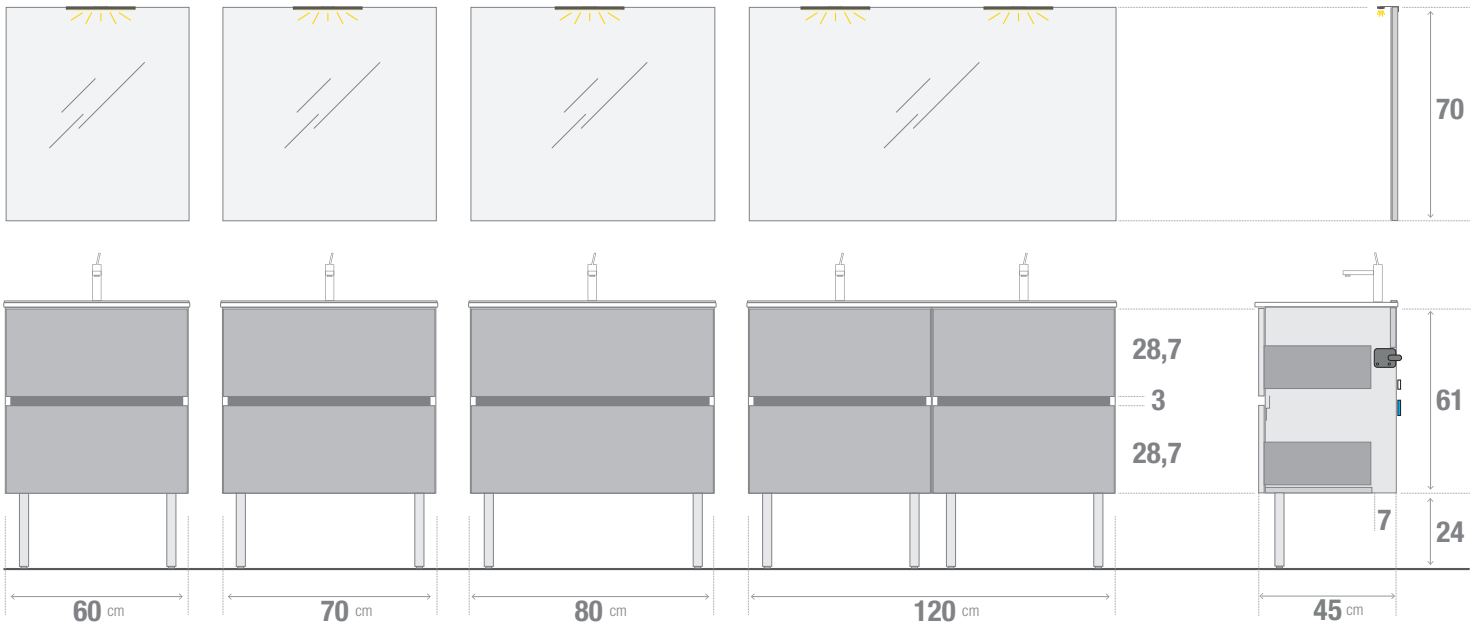

FINITIONS



ARRIVÉE D'EAU ET SORTIES ÉLÉCTRIQUES

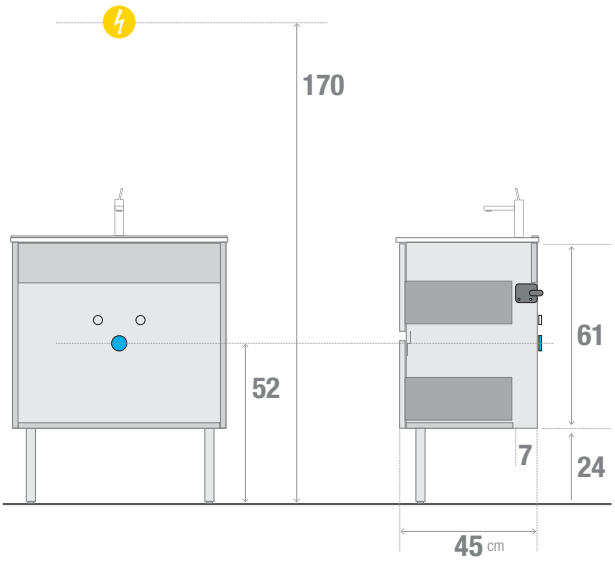

LAMPE



PLAN EN CERAMIQUE



RICHARDSON

GBGROUP
emozione bagno

eazy

Ensemble meuble de salle de bains

avec pieds sur le devant. Tiroirs/ Plan céramique
Miroir crédence H.108/
Bande LED/
Livré MONTÉ

DESCRIPTIF TECHNIQUE:

Dimensions: L.60, 70, 80 cm avec 2 tiroirs et L.120 cm double-vasque avec 4 tiroirs; **Meuble sous-vasque:** avec 2 tiroirs en prise de mains et barre en aluminium avec fermeture douce et silencieuse; corps et façade en PPSM HYDROFUGE ép. 18 mm; **Miroir:** hauteur 108 cm collé sur un cadre en Médium (MDF); **Eclairage:** Bande LED toute longeur; **Pieds:** 2 pieds en ABS chromés brillants H.24 cm; **Livré Monté.**

MEUBLE TIROIRS AVEC MIROIR CRÉDENCE



DIMENSIONS

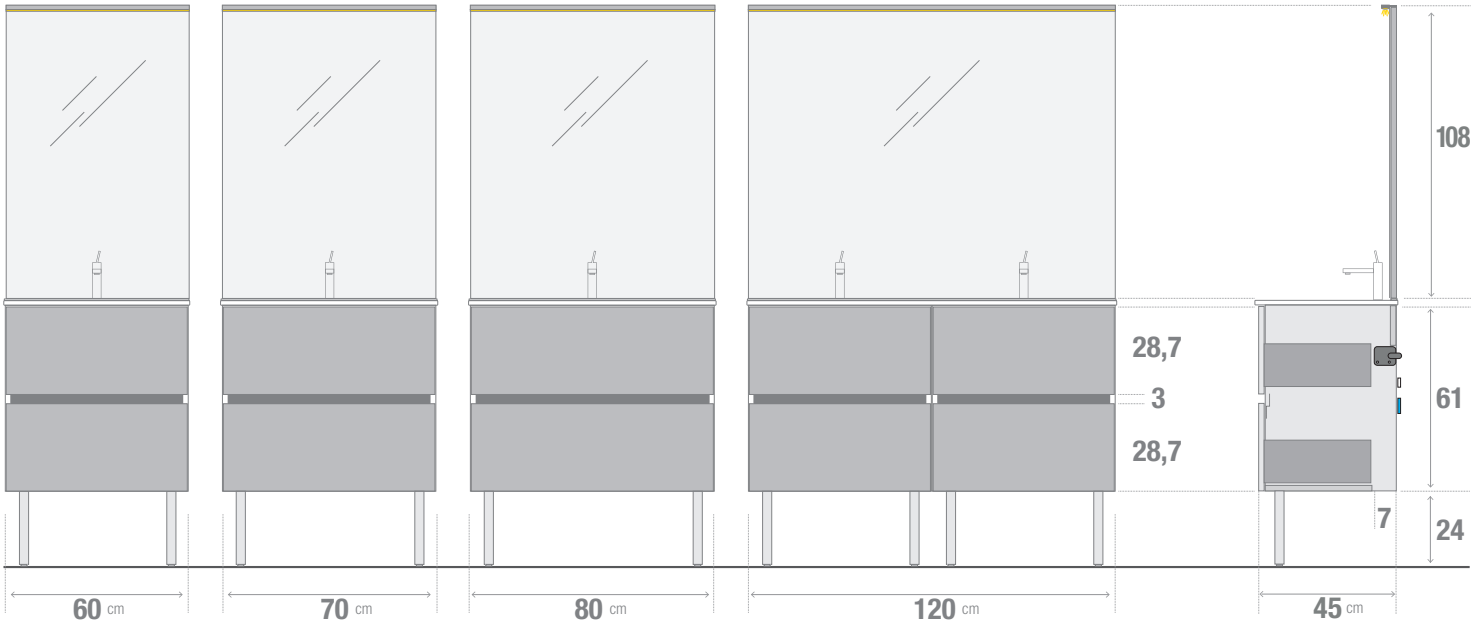

FINITIONS



ARRIVÉE D'EAU ET SORTIES ÉLÉCTRIQUES

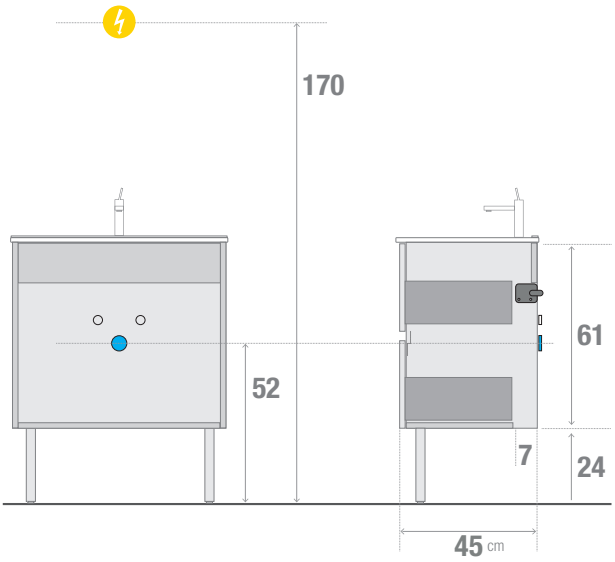

BANDE LED



PLAN EN CERAMIQUE



RICHARDSON

GBGROUP
emozione bagno

eazy

Ensemble meuble de salle de bains

avec pieds sur le devant. Portes/ Plan céramique Miroir décor H.70/ Applique LED/ Livré MONTÉ

DESCRIPTIF TECHNIQUE:

Dimensions: L.60, 70, 80 cm avec 2 portes et L.120 cm double-vasque avec 4 portes; **Meuble sous-vasque:** avec 2 portes en prise de mains et barre en aluminium avec fermeture douce et silencieuse; corps et façade en PPSM HYDROFUGE ép. 18 mm; **Miroir:** hauteur 70 cm collé sur un cadre en Médium (MDF); **Eclairage:** Applique LED Classe II IP44 L.20 cm - 2,3W; **Pieds:** 2 pieds en ABS chromés brillants H.24 cm; **Livré Monté.**

MEUBLE PORTES AVEC MIROIR DÉCOR



DIMENSIONS

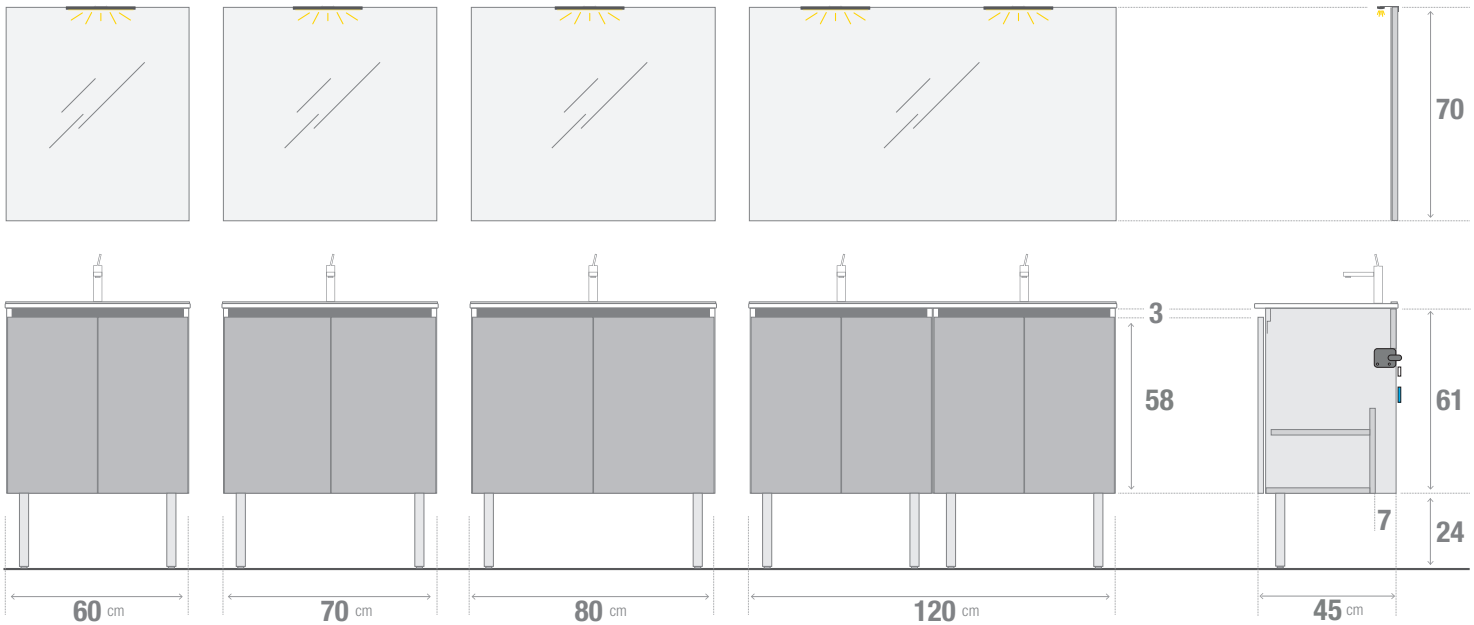

FINITIONS

BLANC MAT

GRAPHITE



LAMPE



PLAN EN CERAMIQUE



ARRIVÉE D'EAU ET SORTIES ÉLÉCTRIQUES

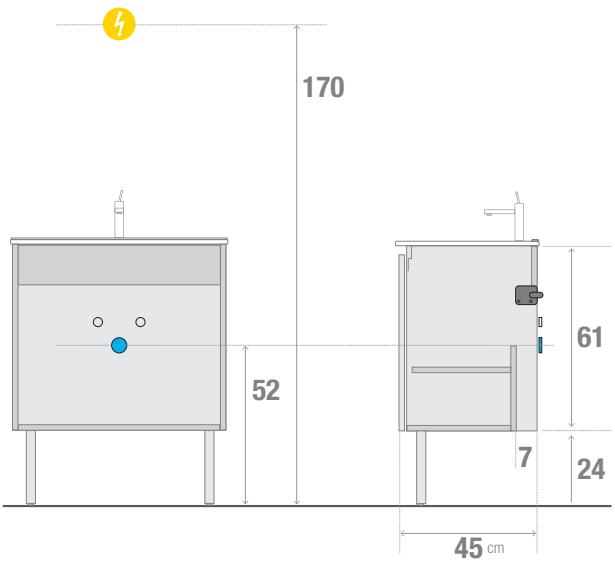

RICHARDSON

GBGROUP
emozione bagno

eazy

Ensemble meuble de salle de bains

avec pieds sur le devant. Portes/ Plan céramique
Miroir crédence H.108/
Bande LED/
Livré MONTÉ

DESCRIPTIF TECHNIQUE:

Dimensions: L.60, 70, 80 cm avec 2 Portes et L.120 cm double-vasque avec 4 Portes; **Meuble sous-vasque:** avec 2 portes en prise de mains et barre en aluminium avec fermeture douce et silencieuse; corps et façade en PPSM HYDROFUGE ép. 18 mm; **Miroir:** hauteur 108 cm collé sur un cadre en Médium (MDF); **Eclairage:** Bande LED toute longeur; **Pieds:** 2 pieds en ABS chromés brillants H.24 cm; **Livré Monté.**

MEUBLE PORTES AVEC MIROIR CRÉDENCE



DIMENSIONS

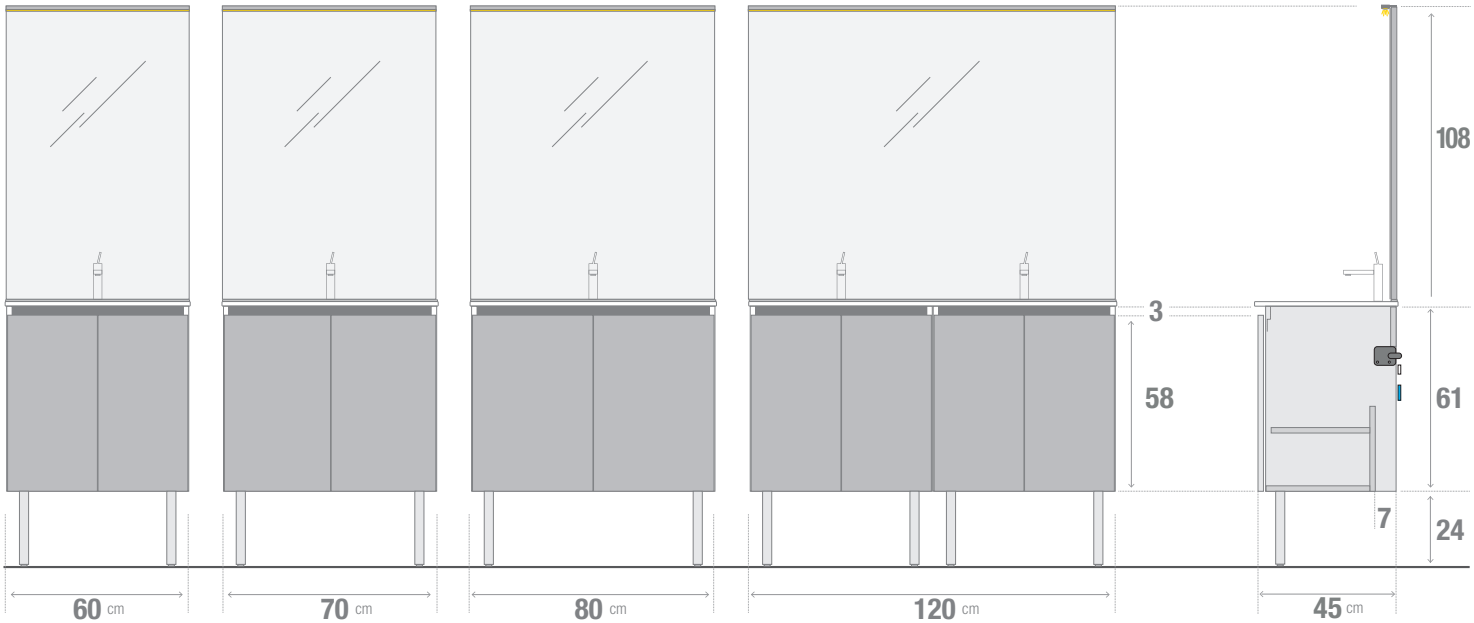

FINITIONS

BLANC MAT

GRAPHITE



BANDE LED



PLAN EN CERAMIQUE



ARRIVÉE D'EAU ET SORTIES ÉLÉCTRIQUES

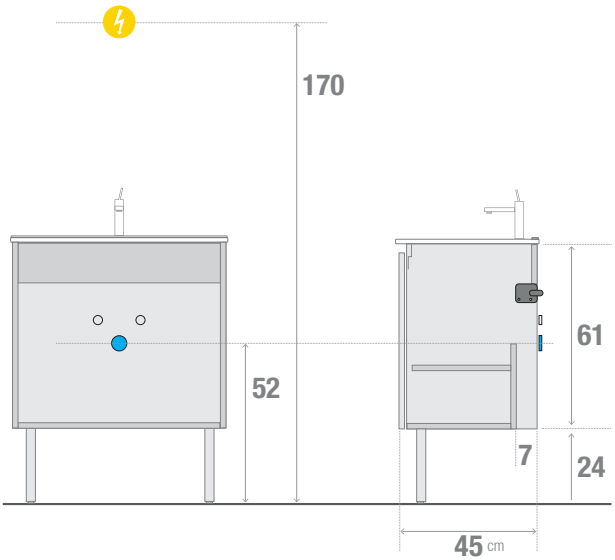

RICHARDSON

GBGROUP
emozione bagno