FICHE TECHNIQUE

PRESTO

Gamme : Nez de jonction
Réf : 44915 - Nez jonction 35mm tube 16-18mm

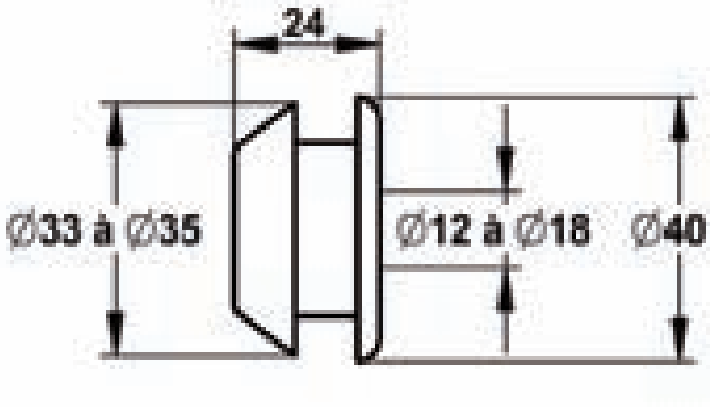

Ce document n'est pas contractuel ; nous nous réservons le droit de modifier les caractéristiques de nos produits sans préavis. Toutes nos marques et tous modèles sont déposés.