CERATHERM T50

A7722AA

CERATHERM T50 | Mitigeur douche apparent 325x99x70 mm finition chrome | Fonction thermostatique, Economie d'eau et d'énergie, Technologie Cool Body, SmartShine, Certifié NF

Image & dessin téchnique



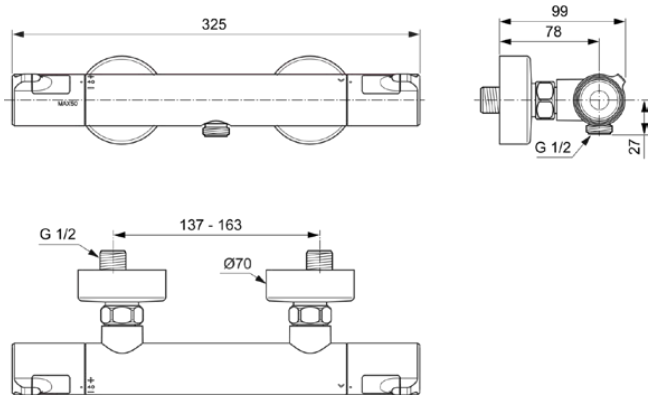

Information générale

Catégorie de produit:	Mitigeurs douche
Type de produit:	Mitigeur douche apparent
Marque:	Ideal Standard
Suite:	CERATHERM T50
Designer:	Ideal Standard
Colour:	AA - Chrome
Finition:	Brillant
Hauteur (mm):	70
Largeur (mm):	325
Longueur / Profondeur (mm):	99
Type de fixation:	Raccord en S
Poids net (kg):	1.50
Code EAN:	4015413357210

Caractéristiques

- Fonction thermostatique
- Economie d'eau et d'énergie
- Technologie Cool Body
- SmartShine
- Certifié NF

Téléchargements

- Maintenance Guide
- Declaration of Conformity
- Installation Guide
- Spare Parts List

Certificat de produit

Certificat NF:	E1 C3 A3 U3 - IA
Numéro d'ACS:	21 ACC LY 488_809

Caractéristiques produit

Nombre de rosace(s):	2
Nombre de poignées:	2
Code couleur:	AA
Finition:	chrome
Technologie Cool Body:	Oui
Connecteurs S ON / OFF:	Non
Sécurité intrinsèque DVGW:	Non
Programmation de la de la chasse d'eau:	Non
Position de la poignée:	Latéral
Matériau:	Métal
Matériau de la/des rosace(s):	Plastique

Tous les efforts sont faits pour s'assurer que les informations fournies sont exactes. Cependant, nous ne pouvons pas le garantir et n'acceptons aucune responsabilité pour toute information incorrecte.

Ideal Standard

CERATHERM T50

A7722AA

CERATHERM T50 | Mitigeur douche apparent 325x99x70 mm finition chrome | Fonction thermostatique, Economie d'eau et d'énergie, Technologie Cool Body, SmartShine, Certifié NF

Caractéristiques produit

Matériau de la poignée:	Plastique
Type de matériau:	Laiton
Pression maximale d'utilisation (bar):	10
Pression minimale d'utilisation (bar):	0.5
Technologie PVD:	Non
Forme de la ou des rosac(e):	Rond
Raccord fileté du flexible de douche:	G 1/2
Smartshine:	Oui
Abattant recouvrant:	Plaquage chrome
Finition:	Brillant
Type de poignée:	Poignée tournante
Type de contrôle de la température:	Thermostatique
Avec rosace(s):	Oui
Avec poignée(s):	Oui
Avec kit de douche:	Non
Avec douche de tête:	Non
Avec étagère(s):	Non
Avec kit de douche:	Non
Type de fixation:	Raccord en S
Type de montage:	Mur
Raccords en S réducteurs de bruit:	Non
Avec des raccords en S:	Oui
Avec clapet anti-retour:	Oui

Tous les efforts sont faits pour s'assurer que les informations fournies sont exactes. Cependant, nous ne pouvons pas le garantir et n'acceptons aucune responsabilité pour toute information incorrecte.

Ideal Standard

Votre contact local:

België • Belgique
Ideal Standard Produktions-GmbH
Corporate Village - Frame 21 Building
Da Vincilaan 2
B-1935 Zaventem
+32 2 325 66 00
+32 2 325 66 01
www.idealstandard.be

България
Идеал Стандарт - Видима АД
ул. "Марин Попов" 53
гр. Севлиево, 5400
+359 885 938 880
office@idealstandard.com
www.idealstandard.bg

Česká republika
Ideal Standard s.r.o.
Zemska 623
41574 Teplice
+420 (0)-417-265 11
+420 (0)-417-265 15
www.idealstandard.cz

Hrvatska
Ideal Standard Hrvatska
Lopatinečka ul. 8
10000, Zagreb
+385 91 229 9304
www.idealstandard.hr

Danmark
Ideal Standard Skandinavia ApS
Fynsvej 9
5500 Middelfart (Denmark)
+45 75 84 10 10
www.idealstandard.dk

Deutschland
Ideal Standard GmbH
Euskirchener Straße 80
53121 Bonn
+49 (0)228 521-0
+49 (0)228 521-241
idealstandard.de@idealstandard.com
www.idealstandard.de

Éire
Ideal Standard Éire
2nd Floo, Unit 3103 Lake Drive Citywestr
Business Campus Tallaght Dublin 24 YXW2
+353 1 4564525
www.idealstandard.ie

España
Ideal Standard Iberia S.L.U
Riera Principal Nr. 8
08328 Alella (Barcelona - España)
+34 93 561 80 00
www.idealstandard.es

Ελλάδα
Ideal Standard S. A. Γραφεία Αθηνών:
Λ. Μεσογείων 265, 15451 N
Ψυχικό, Αθήνα
+2106790800
www.idealstandard.gr

France
Ideal Standard France - Siège social
39 Rue St. Sabin
75011 Paris
+33 (0)1 49 38 81 34
sav.idealstandard@idealstandard.com
(demandes techniques) /
devis.chantier@idealstandard.com
(demandes commerciales)
www.idealstandard.fr

Italia
Ideal Standard (Italia) Srl
Via Giosuè Borsi 9
20143 Milano, Italia
+39 (0)2 28881
info@idealstandard.it
www.idealstandard.it

Nederland
Ideal Standard Nederland BV
Hambakenwetering 3
5231 DD 's-Hertogenbosch
+31 (0)-77 355 08 08
+31 (0)-77 354 21 86
www.idealstandard.nl

Österreich
Ideal Standard GmbH
Zweigniederlassung Österreich
Erzherzog-Karl-Str. 131–135
1220 Wien Österreich
+43 125 66 222-0
+43 125 66 222-625
www.idealstandard.at

Polska
Ideal Standard Polska
Ul, Ostrowskiego 7
53-238 Wroclaw
+48 71 78 68 301
www.idealstandard.po

România
Ideal Standard Representative Office România
Calea Victoriei 109, Etaj 1,
Sector 1, București, 010069
+40 746 050 408
officebucharest@idealstandard.com
www.ideal-standard.ro

Srbija
Ideal Standard - Vidima AD
Drinčićeva br.19, I sprat, stan br. 8
11000 Beograd Srbija
+381 11 7138 058
www.idealstandard.rs

Türkiye
Ideal Standard Yapı Malzemeleri A.Ş
Şerifali Mahallesi.Hendem Caddesi.Kıble Sokak.
Seyit Türkmen İş Merkezi. No:32/4.
Ümraniye – İSTANBUL.
+90 216 314 8787
info@idealturkiye.com
www.idealstandardturkey.com

United Kingdom
Ideal Standard (UK) Ltd
The Bathroom Works National Avenue
Kingston Upon Hull
HU5 4HS
+44 (0)-1482 346 461
+44 (0)-1482 445 886
www.idealstandard.co.uk

Tous les efforts sont faits pour s'assurer que les informations fournies sont exactes. Cependant, nous ne pouvons pas le garantir et n'acceptons aucune responsabilité pour toute information incorrecte.