Nom Société:
Créé par:
Téléphone:

Date: 31/10/2026

Quantité	Description
1	**CR 3-13 A-FGJ-A-E-HQQE**



Note ! La photo produit peut différer du produit réel

Référence: 96516660

Pompe centrifuge, multicellulaire, verticale avec orifices d'aspiration et de refoulement au même niveau (inline). La tête de pompe et le chassis sont en fonte - toutes les autres pièces en contact avec le fluide sont en acier inoxydable. La garniture mécanique à cartouche assure une grande fiabilité, une manipulation sécurisée ainsi qu'une maintenance et un accès faciles. La transmission de puissance est effectuée par un accouplement. Le raccordement à la tuyauterie est effectué par des brides combinées DIN-ANSI-JIS.

La pompe est équipée d'un moteur ventilé asynchrone monté sur pied, 3-phasé.

Liquide:

Liquide pompé:	Eau
Plage température liquide:	-20 .. 120 °C
Température liquide sélectionnée:	20 °C
Densité:	998.2 kg/m³

Technique:

Vitesse de rotation pour les données de la pompe:	2853 mn-1
Débit nominal:	3 m³/h
Hmt nom.:	61.3 m
Orientation de la pompe:	Verticale
Système de garniture mécanique:	Simple
Garniture mécanique primaire:	HQQE
Code de la garniture mécanique:	HQQE
Certifications:	CE,EAC,UKCA,SEPRO,RCM,
Certifications pour l'eau potable:	WRAS,ACS
Tolérance courbe:	ISO9906:2012 3B

Matériaux:

Clé de type, code pour les composants en caoutchouc. E = EPDM, V=FKM:	E
Base:	Fonte EN 1561 EN-GJL-200 ASTM A48-25B
Roue:	Acier inox. EN 1.4301 AISI 304
Clé de type, code pour les matériaux:	A
Palier:	SIC

Nom Société:
Créé par:
Téléphone:

Date: 31/10/2026

Quantité	Description
1	Installation: Température ambiante maximum: 60 °C Pression maximale de service: 25 bar Pression maximum à la température indiquée: 25 bar / 120 °C 25 bar / -20 °C Type raccordement: DIN / ANSI / JIS Taille raccordement d'entrée: DN 25/32 Diamètre du raccord d'aspiration: 1 1/4 pouce Taille raccordement de sortie: DN 25/32 Diamètre du raccord de refoulement: 1 1/4 pouce Pression nominale pour le raccordement: PN 25 Classe des brides d'entrée: 250 lb Taille de la bride du moteur: FT100 Position de la boîte à bornes: 6 Donnée électrique: Norme moteur: IEC Type moteur: 80C Puissance nominale - P2: 1.1 kW Puissance (P2) requise par pompe: 1.1 kW Fréquence d'alimentation: 50 Hz Tension nominale: 3 x 220-240D/380-415Y V Courant nominal: 4.35/2.50 A Intensité démarrage: 450-500 % Cos phi - facteur de puissance: 0.83-0.76 Vitesse nominale: 2840-2870 mn-1 Classe de rendement IE: IE3 Rendement moteur à pleine charge: 82.7 % Rendement moteur à 3/4 charge: 84.6-84.0 % Rendement moteur à 1/2 charge: 85.4-82.8 % Nombre de pôles: 2 Indice de protection (IEC 34-5): IP55 Dust/Jetting Classe d'isolement (IEC 85): F Protection moteur intégrée: AUCUN No moteur: 85U05105 Commandes: Position de la boîte à bornes: 6 Frequency converter: Aucun Autres: Indice d'efficacité minimale, MEI ≥: 0.70 Poids net: 31.6 kg Poids brut: 34.4 kg Volume d'expédition: 0.074 m3

Nom Société:

Créé par:

Téléphone:

Date: 31/10/2026

Description	Valeur
Information générale:	
Nom produit:	CR 3-13 A-FGJ-A-E-HQQE
Code article:	96516660
Numéro EAN::	5700396747439
Technique:	
Vitesse de rotation pour les données de la pompe:	2853 mn-1
Débit nominal:	3 m³/h
Hmt nom.:	61.3 m
Hauteur max.:	85.5 m
Etages:	13
Roues:	13
Nombre de roues à diamètre réduit:	0
Faible NPSH:	N
Orientation de la pompe:	Verticale
Système de garniture mécanique:	Simple
Garniture mécanique primaire:	HQQE
Code de la garniture mécanique:	HQQE
Certifications:	CE,EAC,UKCA,SEPRO,RCM,
Certifications pour l'eau potable:	WRAS,ACS
Tolérance courbe:	ISO9906:2012 3B
Version de pompe:	A
Version pompe:	A
Modèle:	A
Type pompe:	CR
Matériaux:	
Clé de type, code pour les composants en caoutchouc. E = EPDM, V=FKM:	E
Base:	Fonte
	EN 1561 EN-GJL-200
	ASTM A48-25B
Roue:	Acier inox.
	EN 1.4301
	AISI 304
Clé de type, code pour les matériaux:	A
Code pour élastomère:	E
Code caoutchouc:	E
Palier:	SIC
Installation:	
Température ambiante maximum:	60 °C
Pression maximale de service:	25 bar
Pression maximum à la température indiquée:	25 bar / 120 °C
	25 bar / -20 °C
Désignation, code pour raccordement tuyauterie:	FGJ
Type raccordement:	DIN / ANSI / JIS
Taille raccordement d'entrée:	DN 25/32
Diamètre du raccord d'aspiration:	1 1/4 pouce
Taille raccordement de sortie:	DN 25/32
Diamètre du raccord de refoulement:	1 1/4 pouce
Pression nominale pour le raccordement:	PN 25
Classe des brides d'entrée:	250 lb
Taille de la bride du moteur:	FT100
Position de la boîte à bornes:	6

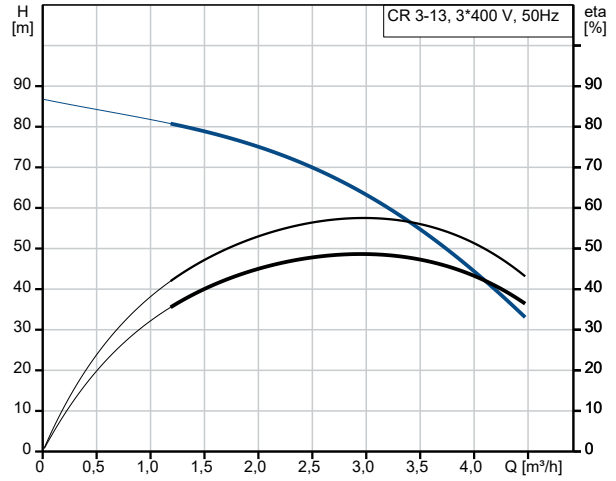

Liquide pompé = Eau
T° liquide pendant le fonctionnement = 20 °C
Masse volumique = 998.2 kg/m³

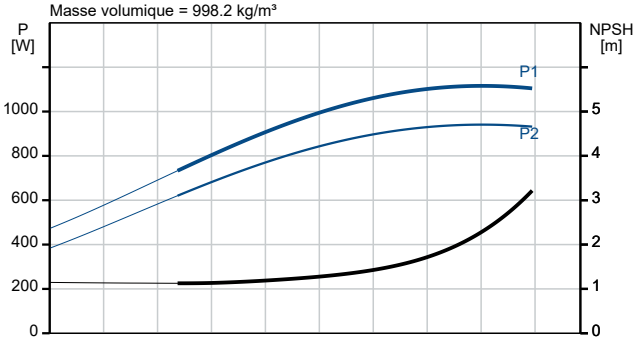

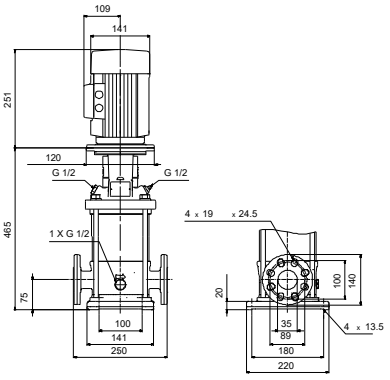

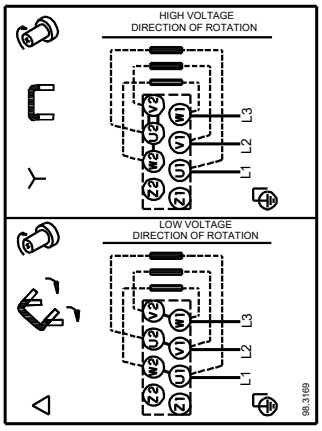

GRUNDFOS

Nom Société:
Créé par:
Téléphone:

Date: 31/10/2026

Description	Valeur
Code raccordement:	FGJ
Liquide:	
Liquide pompé:	Eau
Plage température liquide:	-20 .. 120 °C
Température liquide sélectionnée:	20 °C
Densité:	998.2 kg/m³
Donnée électrique:	
Norme moteur:	IEC
Type moteur:	80C
Puissance nominale - P2:	1.1 kW
Puissance (P2) requise par pompe:	1.1 kW
Fréquence d'alimentation:	50 Hz
Tension nominale:	3 x 220-240D/380-415Y V
Courant nominal:	4.35/2.50 A
Intensité démarrage:	450-500 %
Cos phi - facteur de puissance:	0.83-0.76
Vitesse nominale:	2840-2870 mn-1
Classe de rendement IE:	IE3
Rendement moteur à pleine charge:	82.7 %
Rendement moteur à 3/4 charge:	84.6-84.0 %
Rendement moteur à 1/2 charge:	85.4-82.8 %
Nombre de pôles:	2
Indice de protection (IEC 34-5):	IP55 Dust/Jetting
Classe d'isolement (IEC 85):	F
Protection moteur intégrée:	AUCUN
No moteur:	85U05105
Commandes:	
Position de la boîte à bornes:	6
Convertisseur de fréquence:	Aucun
Autres:	
Indice d'efficacité minimale, MEI ≥:	0.70
Poids net:	31.6 kg
Poids brut:	34.4 kg
Volume d'expédition:	0.074 m3