VitrA

Cascade receveur ultra plat

Code produit: 7964L003M0695



Caractéristiques techniques

Bord non émaillé	AD
Couleur	Blanc
Designer	Équipe design de VitrA
Diamètre siphon	90 mm
Dimensions marketing	120 x 80
Marque	VitrA
Matériau	Hygiene
Matériau du corps	Grès fin
Position trou siphon	Bord court
Série locale	Cascade
Épaisseur	Ultra Plat

VitrA France S.A.S - Z.I. Le Poirier - 28210 Nogent Le Roi
Tél: +33 2 37 38 69 90 - Fax: 02 37 51 43 9
info-france@vitrabathrooms.com - www.france.vitrabathrooms.com

VitrA

Cascade receveur ultra plat

Code produit: 7964L003M0695

Dessin technique 2A

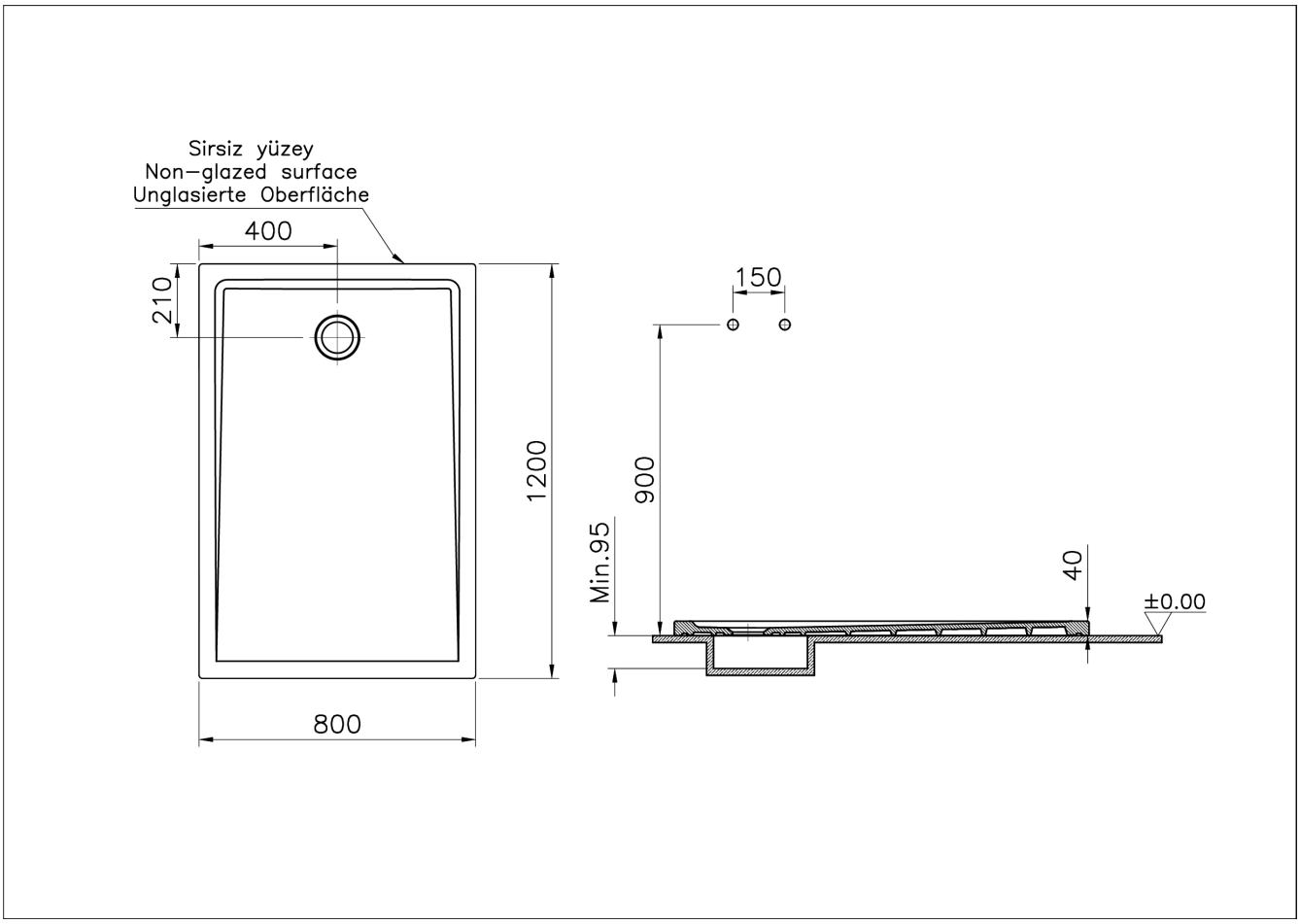

VitrA France S.A.S - Z.I. Le Poirier - 28210 Nogent Le Roi
Tél: +33 2 37 38 69 90 - Fax: 02 37 51 43 9
info-france@vitrabathrooms.com - www.france.vitrabathrooms.com