MIROIR REFLET MOON+ BASE 800

Référence : 905094

Gamme : REFLET

Couleur* :

Nom couleur

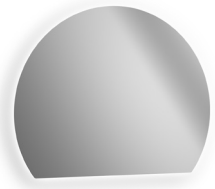

Caractéristiques techniques

- LARGEUR : 1000 mm
- HAUTEUR : 26 mm
- PROFONDEUR : 800 mm
- POIDS : 7,300 kg
- MATERIAUX : MIROIRS
- GARANTIE : 5 ans
- NUMERO INIES:
- FIXATION :
- Nb. NIVEAUX :
- Nb. PORTE :
- Nb. TIROIR :
- TYPE POIGNEE :
- POSITION CHARNIERE :
- RAYONS :
- TYPE CUVE :

Information électrique

- CLASSE IP : 44
- SENSOR :
- ANTIBUEE :
- Nb. FILM ANTIBUEE :
- PUISSANCE FILM :
- TEMPERATURE LED :
- CHANGEMENT DE LED :

Description

Design élégant et fonctionnelFinitions soignées et matériaux durablesÉclairage LED intégré pour un confort visuel optimal Conçu pour résister aux environnements humidesFacile à nettoyerContribue à une salle de bain harmonieuse et pratique

Caractéristiques transport

- LARGEUR : 1120 mm
- HAUTEUR : 85 mm
- PROFONDEUR : 920 mm
- POIDS : 8,900 kg
- VOLUME : 0,088 m3

Dessin technique et accès documentations

Plus d'information ?
Scannez le QR Code :

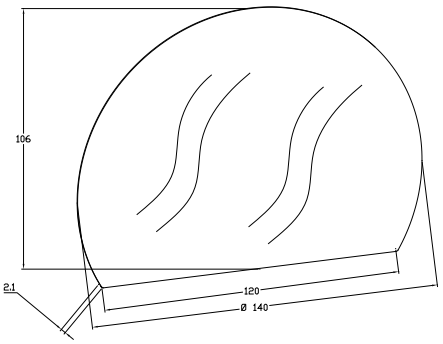

KOHLER France 330 339 144 RSC Bobigny– SAS au capital de 50 000 000 euros – Locataire-gérant de la société SANIJURA – Ce document n'est pas contractuel.

*En raison des variations possibles dans le réglage de votre ordinateur et de votre imprimante, de facteurs techniques et des caractéristiques particulières de certaines de nos finitions, les couleurs ne sont pas représentatives de la réalité mais sont seulement une indication.