GROHE PROFESSIONAL | ESSENCE
MITIGEUR MONOCOMMANDE LAVABO TAILLE L

Article No: **24174GN1**
EAN Code: **4005176711602**
Date: **Nov 20. 2026**



PRODUCT INFORMATION

- Monotrou sur plage
- Levier de commande métallique
- **GROHE SilkMove** Cartouche en céramique 28 mm
- Limiteur de température ajustable
- **GROHE Finition Longue Durée**
- **AquaCalibrator**
- Débit maximum à 3 bars : 5l/min
- **GROHE AquaGuide** Mousseur orientable pour ajuster l'angle du jet d'eau
- **FastFixation Plus** installation ultra rapide
- Bec mobile avec butée et mousseur
- Zone de rotation ajustable 0° / 150° / 360°
- Tirette et garniture de vidage 1-1/4"
- Flexibles de raccordement souples

© GROHE AG

GROHE PROFESSIONAL | ESSENCE
MITIGEUR MONOCOMMANDE LAVABO TAILLE L

TECHNICAL DATA

Finition	**Brossé**
Type de vidage	**Tirette et vidage**
Type d'installation	**Montage sur plage**
Position du levier	**Côté**
Dimensions du robinet	**L**
Dimensions du système de vidage	**1 1/4"**
Dimensions de la cartouche (mm ou pouce)	**28**

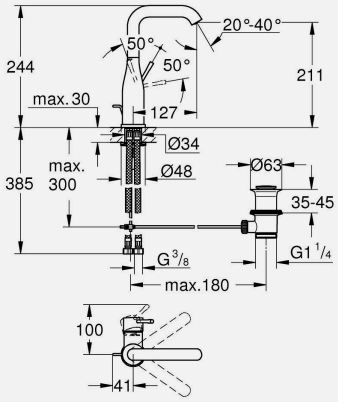

FLOW PROPERTIES

Débit à 3 bars (l)	**6.5**

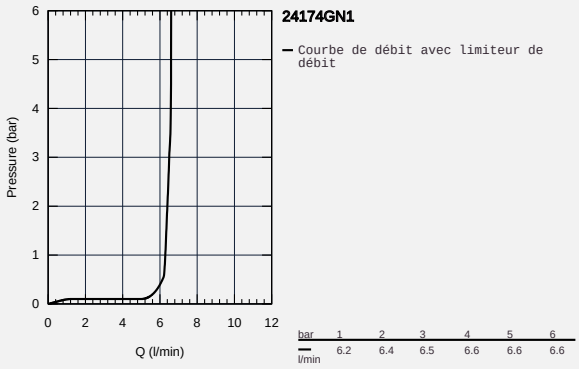

PART OF LIXIL