Croma Select E
Ensemble de douche Multi EcoSmart avec barre Unica'Croma 65 cm
Finition: **Blanc/Chromé** Numéro d'article: **26581400**



Description

Caractéristiques

- comprenant: douchette à main, barre de douche, flexible de douche, curseur
- dimension de la douche de tête: 110 mm
- Jet IntenseRain, Jet Massage, Jet SoftRain
- choix du jet facile grâce au bouton Select
- QuickClean : élimination des dépôts calcaires par simple passage du doigt sur le mousseur
- l'angle d'inclinaison peut être réglé de 45°
- débit: 9 l/min sous 3 bars de pression
- supports muraux synthétique
- tube profilé: rond
- longueur du tube: 669 mm
- diamètre de la barre de douche: 22 mm
- distance de perçage: 625 mm
- pivot tournant côté douchette évitant la torsion du flexible

Détails de l'article

EAN	4011097736389

Technologie



Photo du produit



Plan géométral

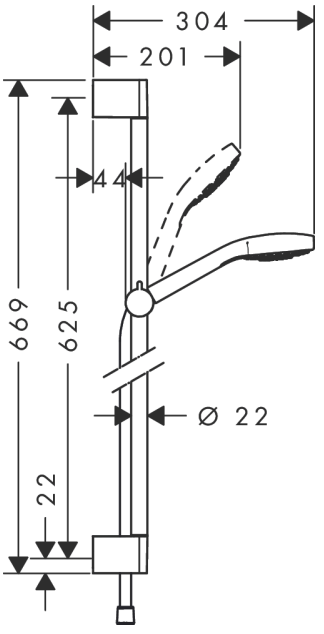

Croma Select E
Ensemble de douche Multi EcoSmart avec barre Unica'Croma 65 cm
Finition: **Blanc/Chromé** Numéro d'article: **26581400**

Exemple de montage

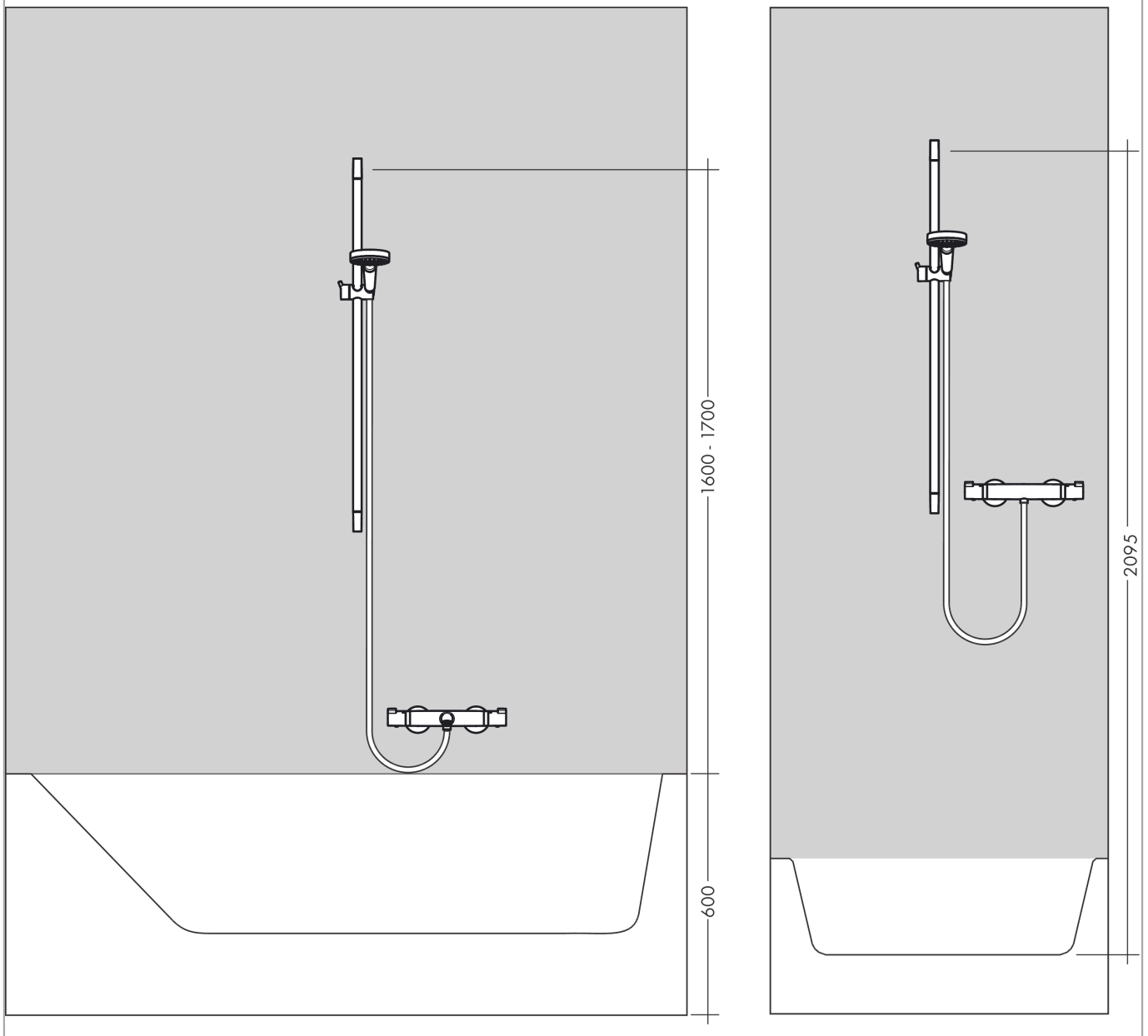

Croma Select E
Ensemble de douche Multi EcoSmart avec barre Unica'Croma 65 cm
Finition: **Blanc/Chromé** Numéro d'article: **26581400**

Vue éclatée

Année de construction: **>11/14**

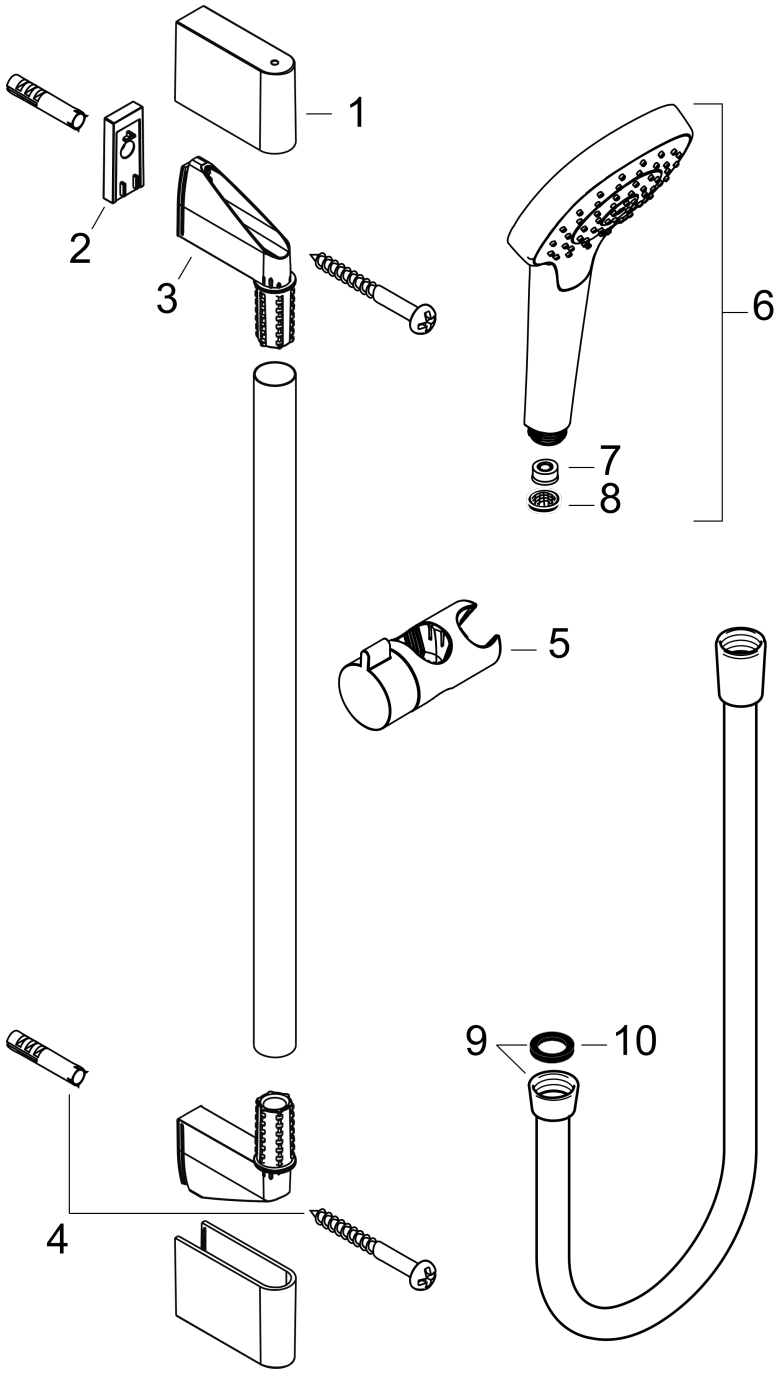

Croma Select E
Ensemble de douche Multi EcoSmart avec barre Unica'Croma 65 cm
Finition: **Blanc/Chromé** Numéro d'article: **26581400**



Liste des pièces détachées

Année de construction: **>11/14**

Pos.	Description	Numéro d'article	GP	UE
1	cache	95217000	16,78 €	1
2	cale de compensation 7 mm	97450000	-	1
3	fixation murale	95218000	13,98 €	1
4	set de fixation	96179000	16,78 €	1
5	curseur complet	92366000	43,33 €	1
6	douchette	26811400	-	1
7	limiteur de débit (9 l/min)	95659000	13,98 €	1
8	filtre	94246000	8,39 €	1
9	flexible Isiflex'B 1,60 m	28276000	-	1
10	joint	98058000	8,39 €	1