A%GN / E%FN / BE%/%N / BE%L%N
EMBOUTS LISSES / FEMELLES / MÂLES / FILETÉS / INSERTS LAITON

FONCTION :

- Raccordement d'un système tubes et raccords PVC pression pour la distribution d'eau froide sanitaire répondant à la fois aux évolutions réglementaires et aux exigences d'exploitation et de maintenance

CARACTERISTIQUES :

- Corps de raccords en PVC-U gris noir
- Présence possible de :
  - Insert en laiton CW614N
  - Bague de renfort en acier inoxydable
- Température d'utilisation : eau à 20 °C
- Domaine d'application :
  - Eau froide
  - Piscine
  - Arrosage
  - Irrigation
- Sur le PVC-U :
  - Filetages coniques
  - Taraudages cylindriques
- Sur le laiton :
  - Filetages coniques
  - Taraudages coniques
- Tenue en pression :
  - PN16 : supérieur au Ø 25 mm
  - PN25 : du Ø 16 au Ø 25 mm

REGLEMENTATIONS / CERTIFICATS :

- Attestation de Conformité Sanitaire (ACS)
- Produits conformes à NF EN ISO 1452
- Marque NF « Tubes et raccords en PVC non plastifié rigide » (NF 055)

MISE EN ŒUVRE :

- Pour tout raccordement par collage, il faut suivre les règles de l'art et les normes en vigueur, notamment le DTU 60.31 (par ex. couper le tube, chanfreiner, ébavurer et décaper l'extérieur du tube, repérer la longueur d'emboîture, encoller l'extérieur du tube et l'intérieur du raccord, avant d'enfin emboîter le tout sans torsion)
- En préparation des assemblages, utiliser le primaire d'accroche référencé CLEANER
- Il est recommandé d'utiliser la colle pour PVC rigide vendue par Nicoll ou toute colle certifiée QB16
- Mise sous pression 24h après collage
- L'utilisation de pâtes d'étanchéité anaérobie est strictement interdite sur les inserts laiton et filetage/taraudage PVC-U, toujours utiliser une pâte d'étanchéité compatible avec le PVC-U
- Pour le montage des pièces avec filetage plastique, n'utiliser que du ruban en PTFE à l'exclusion de toutes filasses ou produits similaires
- NICOLL a sélectionné des produits, pour en savoir plus, contacter les services techniques ou se reporter à la documentation technique du produit

© Nicoll 2024. Nicoll est une marque du groupe Aliaxis. Tous droits réservés. Document non contractuel. – Crédits photos : Nicoll

FÉVRIER 2026

ISO 9001
ISO 14001
BUREAU VERITAS Certification

Nicoll by aliaxis

Siège social : 37, rue Pierre & Marie Curie
BP 10966 – 49309 Cholet Cedex
Téléphone : 02 41 63 73 25
Email : tech-com.nicoll@aliaxis.com

A%GN / E%FN / BE%/%N / BE%L%N
EMBOUTS LISSES / FEMELLES / MÂLES / FILETÉS / INSERTS LAITON

TABLEAU DIMENSIONNEL :

Embouts lisses mâles/femelles – Dimensions (mm)						
Réf.	ØD1	ØD2	H	L1	L2	ØE
A16GN	10	16	34,5	11	14	16,1
A20GN	14	20	39	14	17	22
A25GN	17	25	43	17	20	27,3
A32GN	20	32	48,5	20	23	35,6
A40GN	28	40	56	23	27	41,3
A50GN	35	50	63	28	32	50,1



A32GN

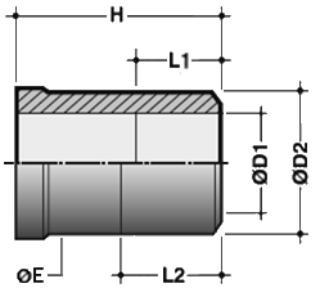

Vue en coupe avec cote

Embouts filetés/femelles – Dimensions (mm)						
Réf.	ØD	ØR	L	L1	Z	K
E20FN	20	1/2''	16	16	4	28
E25FN	25	3/4''	18,5	19,5	5	34
E32FN	32	1''	22	20	6	43
E40FN	40	1''1/4	26	24	6,5	-
E50FN	50	1''1/2	31	24,5	7	-
E63FN	63	2''	37,5	28	7	-



E32FN

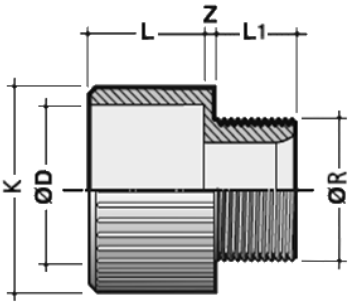

Vue en coupe avec cote

© Nicoll 2024. Nicoll est une marque du groupe Aliaxis. Tous droits réservés. Document non contractuel. – Crédits photos : Nicoll

FÉVRIER 2026

ISO 9001
ISO 14001
BUREAU VERITAS Certification

Nicoll by aliaxis

Siège social : 37, rue Pierre & Marie Curie
BP 10966 – 49309 Cholet Cedex
Téléphone : 02 41 63 73 25
Email : tech-com.nicoll@aliaxis.com

A%GN / E%FN / BE%/%N / BE%L%N
EMBOUTS LISSES / FEMELLES / MÂLES / FILETÉS / INSERTS LAITON

Embouts filetés/femelles-mâles – Dimensions (mm)								
Réf.	Ødf	Ødm	ØR	Lf	Lm	L1	Z	K
BEA16/20N	16	20	3/8''	14	16	11,4	25,5	24
BEB16/20N	16	20	1/2''	14	16	15	30	24
BEA20/25NN	20	25	1/2''	16	19	15	30	30
BEB20/25N	20	25	3/4''	16	19	16,3	31	30
BEA25/32NN	25	32	3/4''	19	22	16,3	31,5	36
BEB25/32N	25	32	1''	19	22	19,1	34	36
BEA32/40NN	32	40	1''	22	26	19,1	35	46
BEB32/40NN	32	40	1''1/4	22	26	21,4	37	46
BEA40/50NN	40	50	1''1/4	26	31	21,4	40,5	55
BEB40/50NN	40	50	1''1/2	27	32	22,5	42,5	48
BEA50/63NN	50	63	1''1/2	31	38	21,4	42,5	65
BEB50/63NN	50	63	2''	31	38	25,7	47	65
BEA63/75N	63	75	2''	38	44	25,7	46	75
BEA75/90N	75	90	2"1/2	44	51	30,2	54	95
BEA90/11N	90	110	3"	51	61	33,5	62	110
BEA11/12N	110	125	4"	61	69	39,2	65	128



BEA32/40NN

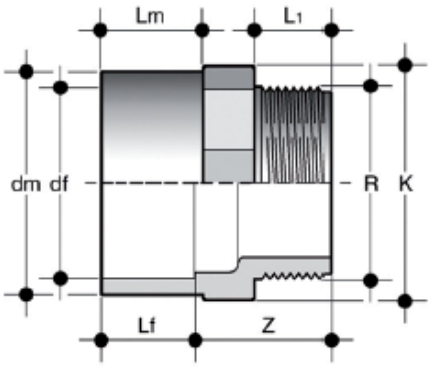

Vue en coupe avec cote

© Nicoll 2024. Nicoll est une marque du groupe Aliaxis. Tous droits réservés. Document non contractuel. – Crédits photos : Nicoll

FÉVRIER 2026

ISO 9001
ISO 14001
BUREAU VERITAS
Certification

Nicoll by aliaxis

Siège social : 37, rue Pierre & Marie Curie
BP 10966 – 49309 Cholet Cedex
Téléphone : 02 41 63 73 25
Email : tech-com.nicoll@aliaxis.com

A%GN / E%FN / BE%/%N / BE%L%N
EMBOUTS LISSES / FEMELLES / MÂLES / FILETÉS / INSERTS LAITON

Embouts filetés laiton/femelles-mâles – Dimensions (mm)								
Réf.	ØD	ØD1	ØF	E1	E	L1	Z	A
BEAL16N	16	20	3/8"	15	17	11	32,5	32
BEBL16N	16	20	1/2''	14,5	16,5	13,5	36,5	32
BEAL20N	20	25	1/2"	17	19	15	41	36
BEBL20N	20	25	3/4''	17	19,5	16	43	41
BEAL25N	25	32	3/4"	19,5	22,5	16	43	41
BEBL25N	25	32	1''	19	23	19,5	45,5	49,5
BEAL32N	32	40	1"	23	27	19,5	49	49,5
BEAL40N	40	50	1"1/4	26	31	22	55	60
BEAL50N	50	63	1"1/2	31	37,5	22	55	66
BEAL63N	63	75	2"	37,5	43,5	26	63	82



BEAL32N

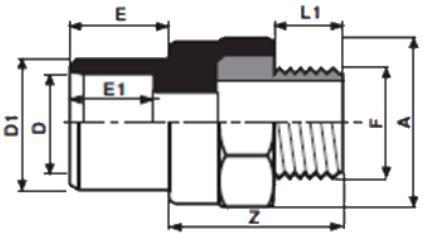

Vue en coupe avec cote

© Nicoll 2024. Nicoll est une marque du groupe Aliaxis. Tous droits réservés. Document non contractuel. – Crédits photos : Nicoll

ISO 9001
ISO 14001
BUREAU VERITAS
Certification

Nicoll by aliaxis

Siège social : 37, rue Pierre & Marie Curie
BP 10966 – 49309 Cholet Cedex
Téléphone : 02 41 63 73 25
Email : tech-com.nicoll@aliaxis.com