Nom Société:
Créé par:
Téléphone:

Date: 31/10/2026

Quantité	Description
1	**UNILIFT APG.40.10.A1**



Note ! La photo produit peut différer du produit réel

Référence: 92616874

L'UNILIFT APG est une pompe immergée monocellulaire conçue pour le pompage des eaux usées domestiques. La pompe est équipée d'un système de broyage qui réduit les particules solides en petits morceaux pour faciliter leur passage dans les canalisations d'un diamètre relativement faible.

Les pompes UNILIFT APG sont idéales pour les zones faiblement peuplées, où il n'existe pas d'égouts gravitaires. La solution est idéale, par exemple, dans les logements individuels ou collectifs, les lotissements résidentiels et les zones présentant de grandes différences de niveau de terrain.

La pompe est disponible pour deux types d'installation :

- installation immergée sur accouplement automatique.
- installation immergée, autonome.

La pompe est fabriquée dans des matériaux résistants à l'usure, tels que la fonte et l'acier inoxydable.
Ces matériaux garantissent un fonctionnement fiable.
La surface de la pompe est lisse pour éviter que la saleté et les impuretés ne s'incrustent.
Quatre vis résistantes à la corrosion fixent le moteur au corps de pompe et permettent un entretien aisé.

Nom Société:

Créé par:

Téléphone:

Date: 31/10/2026

Description	Valeur
Information générale:	
Nom produit:	UNILIFT APG.40.10.A1
Code article:	92616874
Numéro EAN::	5715117127933
Technique:	
Débit nominal:	2 l/s
Hmt nom.:	15 m
Type de roue:	Système de broyage
Particule maxi:	40 mm
Certifications:	CE,EAC,LGA,UKCA,SEPRO
Modèle:	A
Matériaux:	
Corps de pompe:	Fonte
	EN 1561 EN-GJL-200
Roue:	Composite
	PPE-PS-GF30
Carter moteur:	Acier inoxydable
	EN 1.4301
Materiau moteur:	AISI 304
Installation:	
Plage température ambiante:	0 .. 40 °C
Type raccordement de sortie:	DIN / Rp
Taille raccordement de sortie:	DN 32/40
Diamètre du raccord de refoulement:	1 1/2 pouce
Pression nominale pour le raccordement:	PN 10
Profondeur maximale d'installation:	7 m
Accouplement automatique:	96076063
Liquide:	
Plage température liquide:	0 .. 70 °C
Température liquide sélectionnée:	20 °C
Densité:	998.2 kg/m³
Donnée électrique:	
Puissance absorbée P1:	1.3 kW
Puissance nominale - P2:	1 kW
Fréquence d'alimentation:	50 Hz
Tension nominale:	1 x 230 V
Intensité nominale:	5.8 A
Vitesse nominale de l'entraînement:	2850 mn-1
Indice de protection (IEC 34-5):	IP68
Classe d'isolation (CEI 85):	F
Longueur du câble d'alimentation:	10 m
Prise de courant:	Aucune prise
Commandes:	
Interrupteur à flotteur (Oui/Non):	O
Autres:	
Poids net:	23.2 kg
Poids brut:	24.8 kg
Volume d'expédition:	0.036 m3
Région de vente:	Europe
N° RSK suédois:	5885556
N° LVI finlandais:	4836183
Pays d'origine:	HU
Code douanier:	84137021
Certifications environnementales:	WEEE

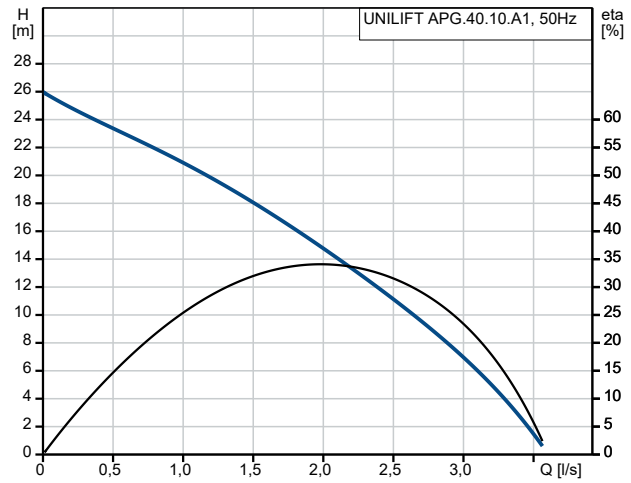

T° liquide pendant le fonctionnement = 20 °C

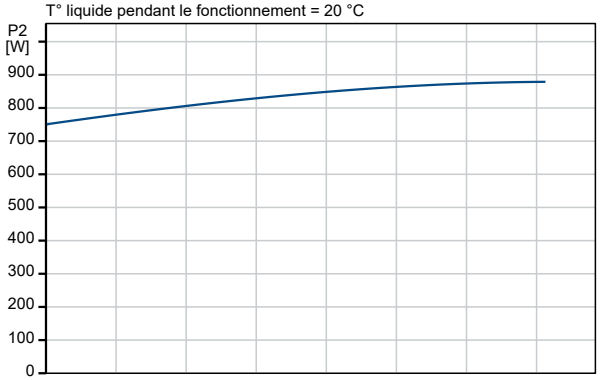

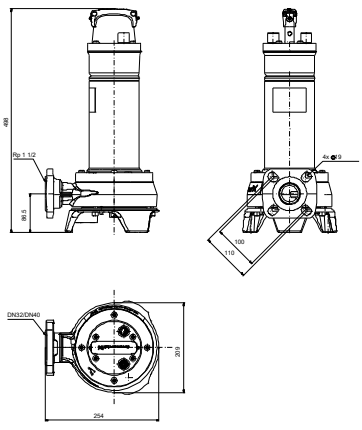

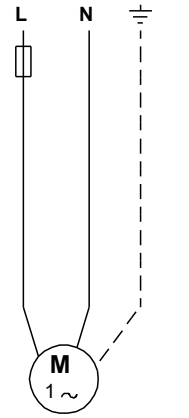

Nom Société:
Créé par:
Téléphone:

Date: 31/10/2026