GROHE PROFESSIONAL | GROHTHERM SMARTCONTROL
FAÇADE AVEC MITIGEUR THERMOSTATIQUE ENCASTRÉ 2 SORTIES

Article No: **29507KF0**
EAN Code: **4005176782534**
Date: **Nov 20. 2026**



PRODUCT INFORMATION

- **À ASSOCIER IMPERATIVEMENT AVEC**
  GROHE Rapido SmartBox 1/2" (35 604) ou un Rapido bâti-douche - à commander séparément
- Rosace murale en métal avec **FastFixation**, ajustable de 6°
- Bouton poussoir **SmartControl** pour ON-OFF, tourner pour régler le débit
- Pictogrammes échangeables
- **GROHE TurboStat** Régulation de la température quasi-instantanée et sécurité anti-brulûres en cas de coupure d'eau froide
- **GROHE ProGrip** avec surface moletée
- **GROHE Butée de sécurité** butée de sécurité anti-brûlure
- **GROHE SafeStop** Plus limiteur de température à 43°C ou 46°C (livré non monté)
- Clapets anti-retour et filtres intégrés
- Sorties multiples pouvant être utilisées simultanément
- **Livré sans corps encastré** (à commander séparément)
- **Gamme GROHE Professional**
- NF - Classement E3/1 C1 A1 U3

© GROHE AG

GROHE PROFESSIONAL | GROHTHERM SMARTCONTROL
FAÇADE AVEC MITIGEUR THERMOSTATIQUE ENCASTRÉ 2 SORTIES

TECHNICAL DATA

Finition	**Mat**
Type d'installation	**Encastré mural**
Nombre de boutons-poussoirs	**2 touches**
Forme de la plaque	**Rond**

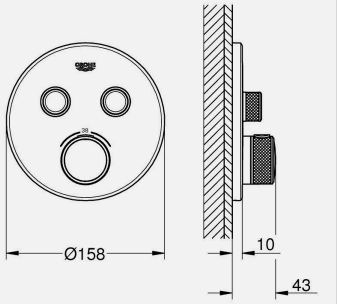

FLOW PROPERTIES

Débit à 3 bars (l)	**29**

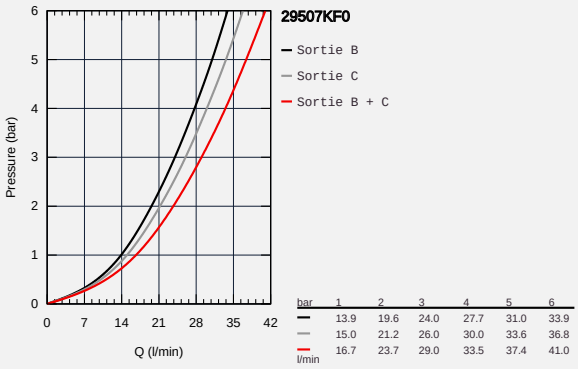

PART OF LIXIL

GROHE PROFESSIONAL | GROHTHERM SMARTCONTROL
FAÇADE AVEC MITIGEUR THERMOSTATIQUE ENCASTRÉ 2 SORTIES

SPARE PARTS

1	Plaque de montage (order no. 48363000)
2	Poignée de température (order no. 49029KF0)
2.1	Plaque de recouvrement poignée (order no. 101503KF00)
2.2	handle adaptor (order no. 1015059990)
3	Rosace (order no. 49032KF0)
4	Bouton-poussoir (order no. 48361KF0)
4.1	pushbutton (order no. 140772430)
5	Cartouche (order no. 48359000)
5.1	Tige (order no. 49088000)
6	Cartouche thermostatique compact 3/4" (order no. 49028000)
7	Clapets anti-retour (order no. 47979000)
7.1	Clapet anti-retours (order no. 0654400M)
7.2	Set de fixation (order no. 48003000)
8	Joint (order no. 48360000)
9	Clé (order no. 49059000)
10	Rupteur atmosphérique pour Rapido SmartBox (order no. 14055000)
11	GROHE Cartouche TurboStat (order no. 49003000)
12	Robinets d'arrêt (order no. 1405300M)
13	Extension universelle pour mitigeurs mécaniques - 25 mm (order no. 14048000)