

DUPLO ONE

WC DUPLO ONE MURAL - Bâti-support pour cuvette de WC suspendue. Réservoir double chasse. Coude d'évacuation ø 90/110 mm.

DESSINS TECHNIQUES

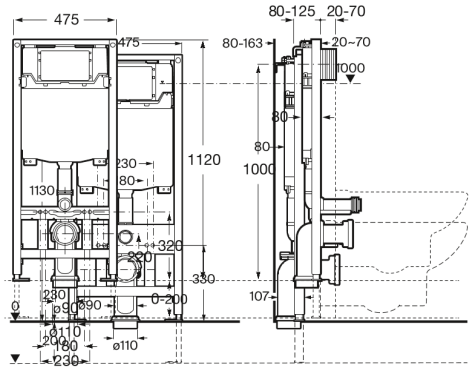

CARACTÉRISTIQUES

Compatible avec: WC suspendu

Connexion de coude: DN100 (110 mm, DN90 (90 mm)

Gamme de pression dynamique: 0,1 - 10 Bar

Position de la plaque: Frontal

Position d’arrivée d’eau: Supérieure

Profondeur de réservoir (mm): 80

Profondeur minimale de fixation (mm): 107

Volume de chasse préréglé: Double chasse 3/6 litres



Volume de chasse réglable

Volume de chasse réglable: Double chasse 2/4 litres



Volume de chasse réglable

Volume de chasse réglable: Double chasse 3/4,5 litres



Volume de chasse réglable

Volume de chasse réglable: Double chasse 3/6 litres

© Copyright 2026, Roca Sanitario, S.A. - All rights reserved | 04-11-2026 | https://www.roca.fr/produits/wc-duplo-one-mural-bati-support-cuvette-wc-suspendue-reservoir-double-chasse-coude-d-evacuation-ø-90110mm-890070020?sku=A890070020

#warranty_text



BG Гаранция от производителя в години | **CS** Záruka výrobce v letech | **DA** Producentgarantiens varighed i år | **DE** Herstellergarantie in Jahren | **EL** Εγγύηση παραγωγού σε έτη | **EN** Producer guarantee in years | **ES** Garantía del productor en años | **ET** Tootja garantii aastates | **FI** Tuottajan takuu vuosina | **FR** Garantie du producteur en années | **GA** Ráthaíocht an táirgeora de réir blianta | **HR** Jamstvo proizvođača u godinama | **HU** Gyártói jótállás években | **IT** Garanzia del produttore in anni | **LT** Gamintojo garantija metais | **LV** Ražotāja garantija gados | **MT** Garanzija tal-produttur fi snin | **NL** Producentengarantie in jaren | **PL** Gwarancja producenta w latach | **PT** Garantia do produtor em anos | **RO** Garanția producătorului în ani | **SK** Záruka výrobcu v rokoch | **SL** Garancija proizvajalca v letih | **SV** Tillverkarens garanti i antal år

COMMERCIAL WARRANTY INFORMATION (EU)

© Copyright 2026, Roca Sanitario, S.A. - All rights reserved | 04-11-2026 | https://www.roca.fr/produits/wc-duplo-one-mural-bati-support-cuvette-wc-suspendue-reservoir-double-chasse-coude-d-evacuation-ø-90110mm-890070020?sku=A890070020

SOUVENT ACHETÉS ENSEMBLE

ROUND - Cuvette suspendue compacte Rimless

3460NB..0



PL3 ONE - Plaque de commande en acier inoxydable anti-vandalisme avec chasse unique

890197104



PL3 ONE - Plaque de commande en acier inoxydable anti-vandalisme avec double chasse

890197004



Plaque de commande avec double chasse

89019600.



PL1 ONE - Plaque de commande avec chasse unique

890195100



Plaque de commande avec double chasse

89019500.



PL10-E ONE - Plaque de commande électronique avec double chasse

890189510



PL10-E ONE - Plaque de commande électronique en acier inoxydable anti-vandalisme avec double chasse

890189500

© Copyright 2026, Roca Sanitario, S.A. - All rights reserved | 04-11-2026 | https://www.roca.fr/produits/wc-duplo-one-mural-bati-support-cuvette-wc-suspendue-reservoir-double-chasse-coude-d-evacuation-ø-90110mm-890070020?sku=A890070020



MANUELS ET FICHES D'INFORMATIONS

Manuel d'installation

Manuel d'installation

© Copyright 2026, Roca Sanitario, S.A. - All rights reserved | 04-11-2026 | https://www.roca.fr/produits/wc-duplo-one-mural-bati-support-cuvette-wc-suspendue-reservoir-double-chasse-coude-d-evacuation-ø-90110mm-890070020?sku=A890070020