EVOCT4A – EVOCT88A – EVOCT88AB
COUDES ACOUSTIQUES Ø100

FONCTION :

- Coudes en PVC avec membrane élastomère acoustiques destinées à l'évacuation silencieuse des eaux usées dans le système de chute unitaire CHUTUNIC® EVO à l'intérieur des bâtiments.
- Ces coudes permettent d'optimiser les espaces de connexion et d'atteindre une performance acoustique ESA4 dans le système CHUTUNIC® EVO.

DESCRIPTION :

- Coudes acoustiques PVC et élastomères à rayon élargi à coller
- EVOCT4A : Coude à 45° Male/Femelle non démontable
- EVOCT88A : Coude acoustique à 87°30 Femelle/Femelle non démontable
- EVOCT88AB : Coude acoustique à 87°30 Femelle/Femelle avec tampon de visite



EVOCT4A



EVOCT88A



EVOCT88AB

RESISTANCE PHYSIQUE ET MECANIQUE :

Les corps de raccords sont réalisés en polychlorure de vinyle (PVC) compact intégrant 20% de matière recyclée externe.

CARACTERISTIQUES	SPECIFICATIONS OU VALEURS TYPIQUES	METHODES D'ESSAIS
Masse volumique à 23°C	Comprise entre 1370 et 1460 kg/m^3	NF EN ISO 1183-1 Méthode A
Température ramollissement VICAT	Pour l'évacuation ≥ 79°C	NF EN 727
Classement de réaction au feu	B-s1,d0	NF EN 13501-1
Module élasticité	Typiquement entre 2500 et 3000 MPa	ISO 527
Dilatation retrait	0,7 mm x mètre x 10 °C d'écart de température	ISO 11359-2

La membrane élastomère a une résistance aux chocs, à l'abrasion et la température au moins équivalente au PVC

© Nicoll 2022. Nicoll est une marque du groupe Aliaxis. Tous droits réservés. Document non contractuel. – Crédits photos : Nicoll

01/2025

ISO 9001
ISO 14001
BUREAU VERITAS Certification

Nicoll by aliaxis

Siège social : 37, rue Pierre & Marie Curie
BP 10966 – 49309 Cholet Cedex
Téléphone : 02 41 63 73 25
Email : tech-com.nicoll@aliaxis.com

EVOCT4A – EVOCT88A – EVOCT88AB
COUDES ACOUSTIQUES Ø100

EVALUATIONS TECHNIQUES / CERTIFICATIONS:

- Aptitude à l'emploi
  - ATec CHUTUNIC N°14.1/25-2345
- Efficacité acoustique
  - Rapport d'essai CSTB – Classement ESA4
- Comportement au feu
  - Marque NF - Sécurité Feu – NF513
- FDES

Dimensions (mm):

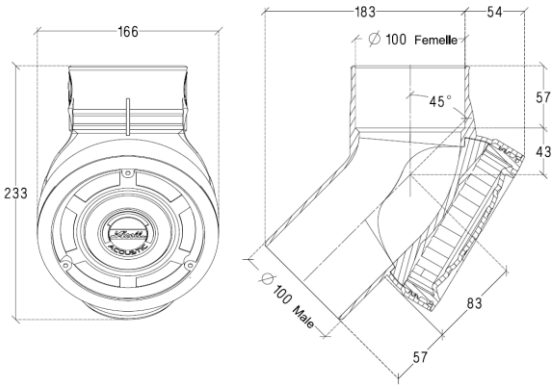

EVOCT4A

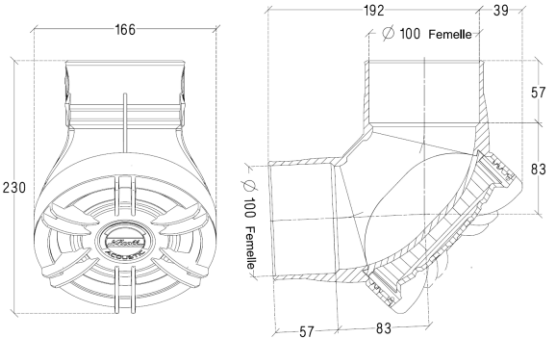

EVOCT88AB

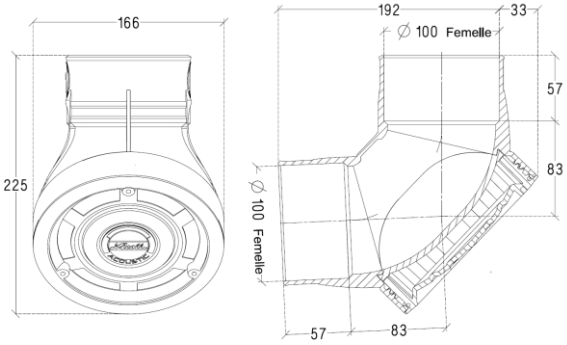

EVOCT88A

MISE EN ŒUVRE :

Les raccords évacuation Nicoll doivent être posés en respectant :

- Les règles de l'art,
- Les DTU 60.1 et 60.11 en vigueur,
- Les DTU de plomberie : 60.32 et 60.33, spécifiques aux canalisations PVC.
- Les spécifications de l'ATec CHUTUNIC N°14.1/25-2345
- Les spécifications de la notice de pose.

© Nicoll 2022. Nicoll est une marque du groupe Aliaxis. Tous droits réservés. Document non contractuel. – Crédits photos : Nicoll

ISO 9001
ISO 14001
BUREAU VERITAS Certification
Nicoll by aliaxis
Siège social : 37, rue Pierre & Marie Curie
BP 10966 – 49309 Cholet Cedex
Téléphone : 02 41 63 73 25
Email : tech-com.nicoll@aliaxis.com