GROHE PROFESSIONAL | EUROSTYLE
MITIGEUR MONOCOMMANDE LAVABO TAILLE S

Article No: **23374LS3**
EAN Code: **4005176334450**
Date: **Nov 20. 2026**



PRODUCT INFORMATION

- Monotrou sur plage
- Levier de commande étrier en métal
- **GROHE SilkMove** Cartouche en céramique 35 mm
- Ouverture eau froide au centre
- Limiteur de température ajustable
- **GROHE Finition Longue Durée**
- **AquaCalibrator**
- Débit maximum à 3 bars : 5l/min
- **FastFixation** installation rapide
- Tirette et garniture de vidage 1-1/4"
- Flexibles de raccordement souples
- NF - Classement E00 Ch3 A3 U3

© GROHE AG

GROHE PROFESSIONAL | EUROSTYLE
MITIGEUR MONOCOMMANDE LAVABO TAILLE S

TECHNICAL DATA

Finition	**Brillant / Poli**
Type de vidage	**Tirette et vidage**
Type d'installation	**Montage sur plage**
Position du levier	**Dessus**
Dimensions du robinet	**S**
Dimensions du système de vidage	**1 1/4"**
Dimensions de la cartouche (mm ou pouce)	**35**

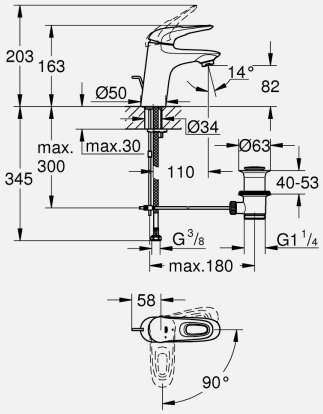

FLOW PROPERTIES

Débit à 3 bars (l)	**5**

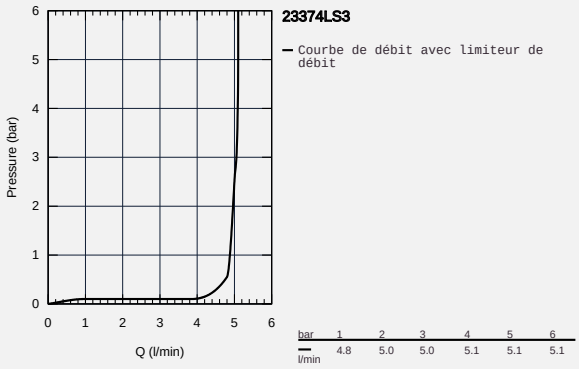

SPARE PARTS

1	Levier (order no. 46939LS0)
2	Capuchon de recouvrement (order no. 46492000)
2.1	Joint torique 35 × 2 (order no. 0591500M)
3	Limiteur de température (order no. 46375000)
4	Raccord à vis (order no. 46460000)
5	Cartouche (order no. 46863000)
6	Tirette de vidage (order no. 46739000)
7	Mousseur (order no. 48159000)
8	Fixation M26×1,5 (order no. 46671000)
9	Garniture de vidage 1 1/4" (order no. 28910000)
9.1	Clapet de vidage (order no. 07182000)
9.2	Tige et rotule de vidage (order no. 07052000)
10	Tige et rotule de vidage (order no. 07341000)
11	Clé (order no. 19332000)
12	Clé à tube SW 46 mm de 400 mm (order no. 19017000)

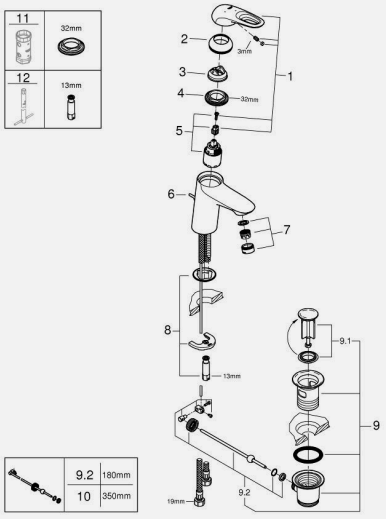

PART OF LIXIL