GROHE PROFESSIONAL | ESSENCE E
MITIGEUR LAVABO INFRAROUGE AVEC LIMITEUR DE TEMPÉRATURE AJUSTABLE

Article No: **36444000**
EAN Code: **4005176415661**
Date: **Nov 18. 2026**



PRODUCT INFORMATION

- Avec capteur infrarouge, communication bi-directionnelle pour la configuration et la maintenance
- Avec transformateur 100-230 V AC, 50-60 Hz, possibilité d'alimentation 6 V DC
- **GROHE Finition Longue Durée**
- Zone de rotation ajustable 0° / 150° / 360°
- **AquaCalibrator**
- Débit maximum à 3 bars : 5l/min
- Flexibles de raccordement souples
- Clapets anti-retour
- Filtres intégrés
- Avec électrovanne intégrée
- Système d'installation rapide
- 7 programmes paramétrés:
- Rinçage automatique
- Désinfection thermique
- Mode nettoyage
- Fonctions additionnelles et paramétrages précis par la télécommande 36 407
- Marquage de conformité CE
- Classe acoustique groupe 1 (DIN 4109)
- Indice de protection de la robinetterie : IP 59K

© GROHE AG

GROHE PROFESSIONAL | ESSENCE E
MITIGEUR LAVABO INFRAROUGE AVEC LIMITEUR DE TEMPÉRATURE AJUSTABLE

TECHNICAL DATA

Finition	**Brillant / Poli**
Type de vidage	**Corps lisse sans vidage**
Type d'installation	**Montage sur plage**
Dimensions du robinet	**L**

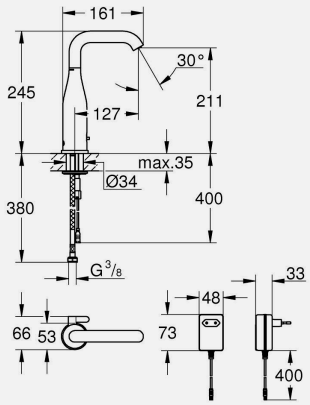

FLOW PROPERTIES

Débit à 3 bars (l)	**5**

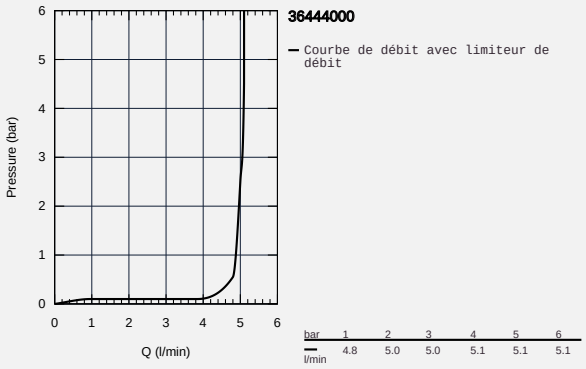

PART OF LIXIL

GROHE PROFESSIONAL | ESSENCE E
MITIGEUR LAVABO INFRAROUGE AVEC LIMITEUR DE TEMPÉRATURE AJUSTABLE

SPARE PARTS

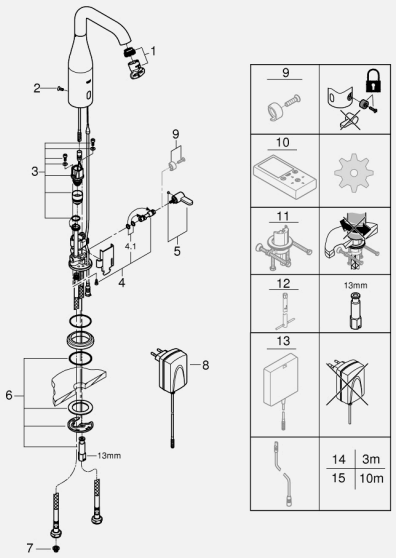

1	Mousseur jet laminaire (order no. 48376000)
2	Vis de rosace (order no. 4283100M)
3	Electrovanne (order no. 42479000)
4	Axe de mélange (order no. 42402000)
4.1	Joint torique 35 × 2 (order no. 4284000M)
5	Élément de mitigeage (order no. 42401000)
5.1	Joint torique 35 × 2 (order no. 4284000M)
6	**Kit de fixation** (order no. 42400000)
7	Filtre (order no. 4241300M)
8	Transformateur (order no. 42388000)
9	mitigeur préréglable invisible (order no. 42408000)
10	Télécommande (order no. 36407001)
11	Fixation anti-torsion (order no. 36276000)
12	Clé à tube SW 46 mm de 400 mm (order no. 19017000)
13	Alimentation secteur (order no. 36338000)
13.1	power supply unit (order no. 42409000)
13.2	cap (order no. 42410000)
14	Extension du câble d'alimentation (order no. 36340000)
15	Extension du câble d'alimentation (order no. 36341000)