Siphon Flowstar S
Finition: **Aspect doré brossé** Numéro d'article: **52105250**



Description

Caractéristiques

- distance d'ajustement de 60-165 mm
- distance du mur 330 mm
- trappe anti-odeur - hauteur du reflux 75 mm
- dimension du raccordement d'entrée: G 1 ¼"
- dimensions du raccordement de sortie: DN32
- contrôle effectué par un tiers DIN EN 274-3

Détails de l'article

EAN	4059625001462

Prix de design

ICONIC AWARDS 2020 INNOVATIVE ARCHITECTURE best of best

DESIGN AWARD 2020

GERMAN DESIGN AWARD WINNER 2021

Photo du produit



Plan géométral

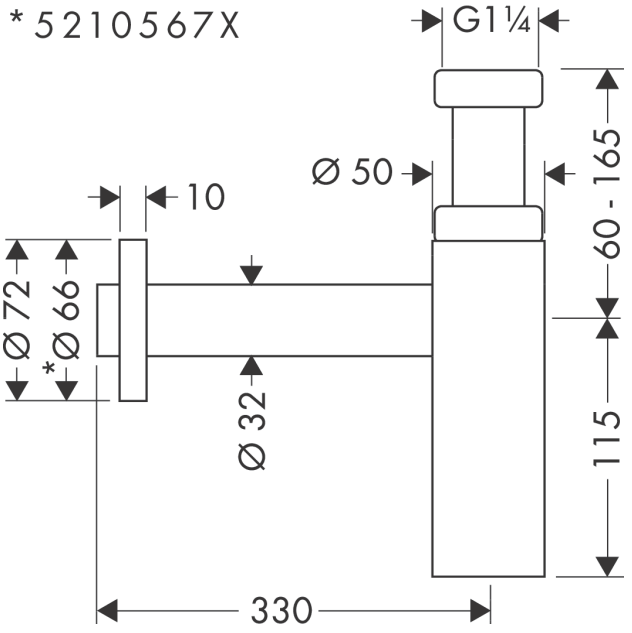

Siphon Flowstar S
Finition: **Aspect doré brossé** Numéro d'article: **52105250**



Vue éclatée

Année de construction: **>11/16**

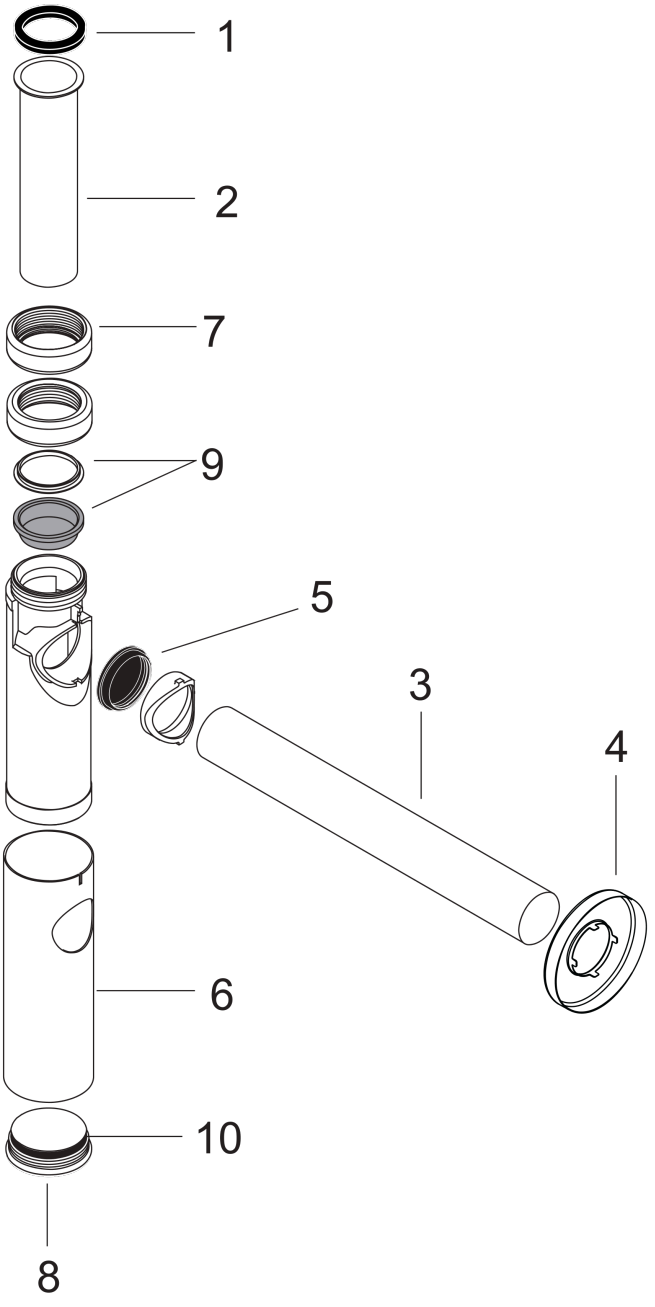

Siphon Flowstar S
Finition: **Aspect doré brossé** Numéro d'article: **52105250**



Liste des pièces détachées

Année de construction: **>11/16**

Pos.	Description	Numéro d'article	GP	UE
1	garniture 1¼"	53971000	8,39 €	1
2	tube coulissant 1¼" 150 mm	96420250	27,30 €	1
3	tube de sortie 1¼" 500 mm	53493250	60,80 €	1
4	rosace	96490250	32,14 €	1
5	dispositif d'étanchéité	96487000	8,39 €	1
6	douille	96554250	65,00 €	1
7	écrou	97702250	-	1
8	bouchon	97258000	22,37 €	1
9	joint conique 1¼"	97701000	11,18 €	1
10	joint torique 38x2,5	98198000	11,18 €	1
a	tube 1¼" 300 mm	53428000	-	1