FICHE TECHNIQUE

PRESTO

Gamme : Raccord
Réf : 70158 - Racc. droit 1/2xm 3/4 46 mm

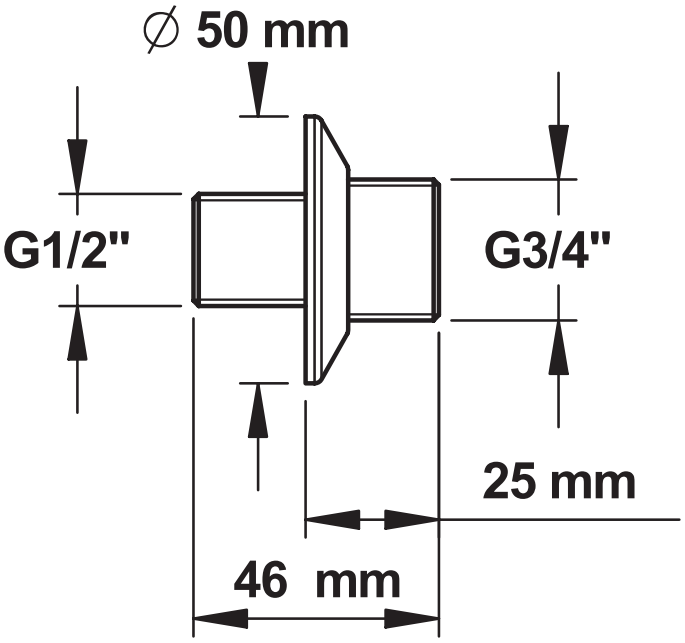

Ce document n'est pas contractuel ; nous nous réservons le droit de modifier les caractéristiques de nos produits sans préavis. Toutes nos marques et tous modèles sont déposés.