Rainkit Sanisub 800

Sanisub 800 est une pompe submersible pour eaux claires, permettant le pompage des eaux de pluviales en bas de rampes de parking ou des eaux en sortie de séparateurs d'hydrocarbures. Cette pompe permet de relever les eaux jusqu'à 11 m, avec une granulométrie de 20 mm sans la crépine, en plaçant la pompe sur les pieds fournis. Ce kit de relevage se compose de deux pompes Sanisub 800 à monter sur un châssis en inox. Les pompes fonctionnent alternativement. Les évacuations sont préassemblées.

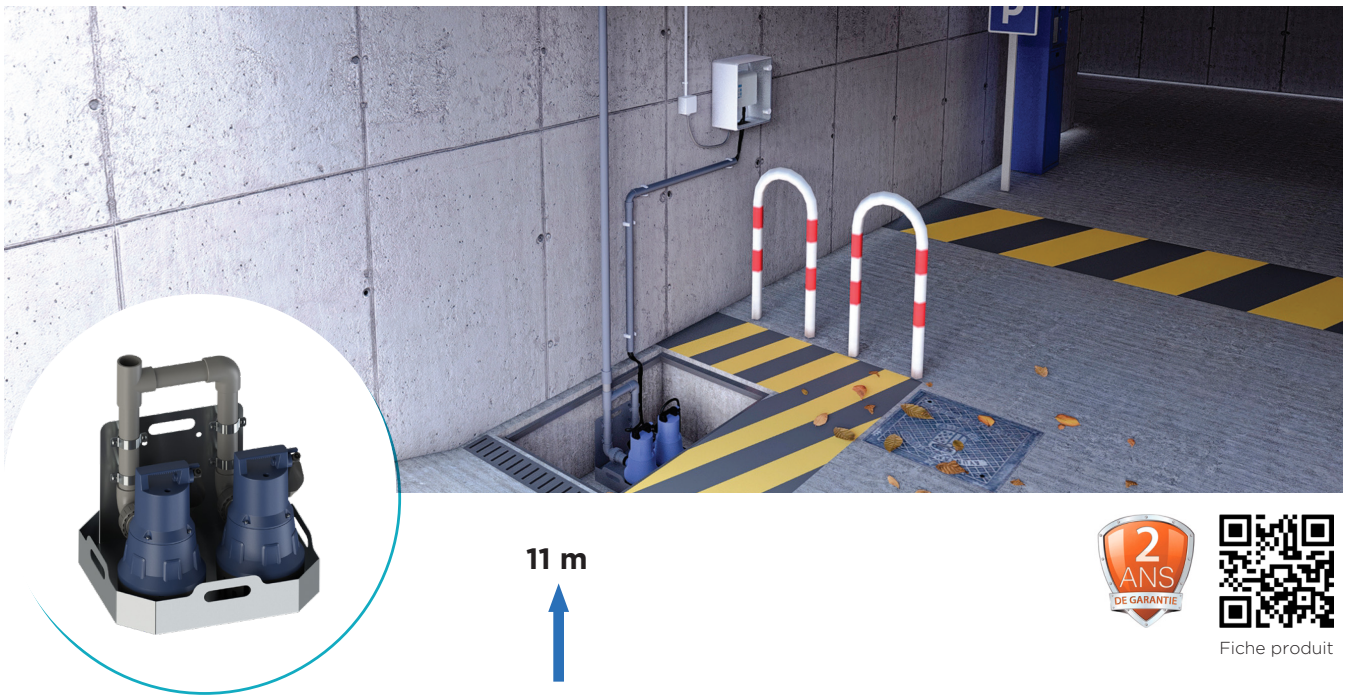

2 ANS DE GARANTIE

Fiche produit

PERFORMANCES

- HMT max. : 11 m
- Débit max. : 15 m³/h

CONTENU DU COLIS

Boitier de commande, canalisation PVC, châssis en inox, 2 pompes Sanisub 800, câble d'alimentation de 20 m, flotteur d'alarme

AVANTAGES PRODUIT

- Granulométrie jusqu'à 20 mm sans crépine, pompe installée sur les pieds fournis
- Fonctionnement en alternance des pompes
- Clapets anti-retour intégrés aux pompes
- Châssis inox avec remplissage par débordement
- Évacuations prémontées
- Démontage des pompes sans outillage
- Report d'alarme GTB possible (via contact sec)
- Câble de 20 m pour la pompe et le flotteur d'alarme

LIVRÉ(S) DE SÉRIE

Coffret de commande

Flotteur d'alarme

COURBE DE DÉBIT

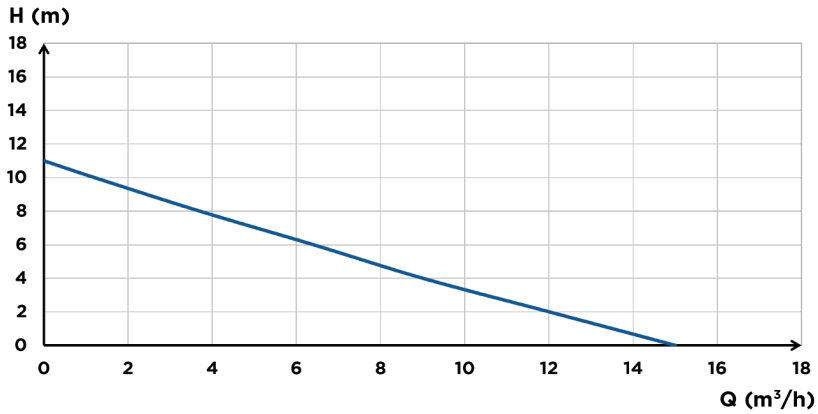

DIMENSIONS

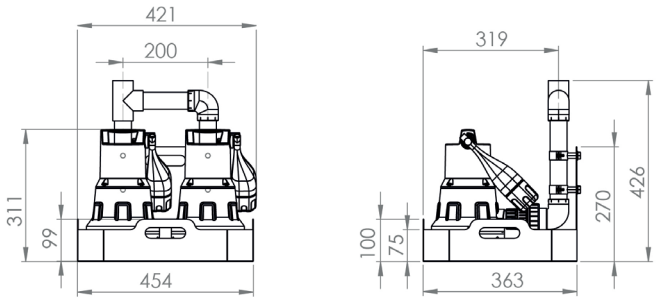

	Rainkit Sanisub 800
Type d'enclenchement	Flotteur
Matériaux	
Arbre	Acier inox
Corps de pompe	PP GF
Etanchéité	NBR
Corps moteur	Acier inox
Roue	PA 6 GF
Caractéristiques électriques	
Tension (V)	230
Fréquence (Hz)	50-60
Puissance absorbée P1 (W)	800
Puissance restituée P2 (W)	600
RPM (tours/min)	2800
Classe électrique	I
Type de service si immergé	S1
Profondeur immersion (m)	7
Caractéristiques électriques : Longueur de câble (m)	20
Hydraulique	
HMT max. (m)	11
Débit max. (m^3/h)	15
Diamètre de refoulement G (pouces)	1"1/4
Niveau ON/Niveau OFF (mm)	250/130
Granulométrie (mm)	20
T° max. admissible du liquide pompé (5 min)	70 °C
Type de roue/couteaux	Roue multicanale
Identification et logistique	
Poids du colis (kg)	27,5
Code EAN	3308815096568
Code usine	**KITEPSUB015**

SANISUB 800

Pompe vendue seule

Sanisub 800 est une pompe submersible pour eaux claires permettant le pompage des eaux d'inondation de pièces de vie ou de caves. Elle permet de relever les eaux jusqu'à 11 m. Elle se déclenche automatiquement grâce à son flotteur à levier intégré. Polyvalente, elle peut se transformer en pompe à aspiration basse des eaux résiduelles grâce à sa crépine amovible et au blocage du flotteur pour un fonctionnement continu.

SANISUB-015
3308815096308