Source : Documentation technique HTA, GIRPI, p. 52 — https://girpi.com/ftp/documentation/HTADTECF22_MAJ_12-06-25.pdf

Fiches de cotes
TUBES

ATTENTION :

- Dans tous les tableaux des fiches de cotes, toutes les cotes dont l'unité n'est pas précisée sont en millimètre.
- Tous les raccords à visser sont au pas gaz :
  - Sur le HTA®, les filetages sont coniques et les taraudages sont cylindriques.
  - Sur le LAITON, les filetages et les taraudages sont cylindriques

NOTE IMPORTANTE : Avec le souci constant d'améliorer la gamme et la qualité de ses produits dans le cadre des normes existantes en vigueur, la société GIRPI se réserve le droit de modifier sans préavis les caractéristiques dimensionnelles de ses tubes et raccords, ainsi que l'étendue de ses gammes.

TUBES HTA®-F

Pour l'eau froide

Tubes de longueur 3 m Ø ≤ 50 chanfreinés - Tubes de longueur 4 m Ø ≥ 63 chanfreinés

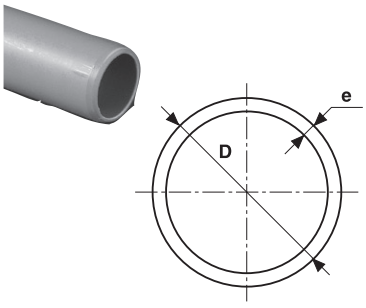

PN 25

D	Dn	Référence	Cond. (*)	Série	e mini	Poids kg/ml	Ø int.	Cont. l/m
16	10	**TUHTAF16**	10	4	1,8	0,140	12,4	0,12
20	15	**TUHTAF20**	10	4	2,3	0,220	15,4	0,19
25	20	**TUHTAF25**	10	4	2,8	0,330	21,2	0,29

PN 16

D	Dn	Référence	Cond. (*)	Série	e mini	Poids kg/ml	Ø int.	Cont. l/m
32	25	**TUHTAF32**	10	6,3	2,4	0,360	27,2	0,58
40	32	**TUHTAF40**	10	6,3	3,0	0,559	34,0	0,91
50	40	**TUHTAF50**	5	6,3	3,7	0,908	42,6	1,42
63	50	**TUHTAF63**	5	6,3	4,7	1,945	53,6	2,25
75	65	**TUHTAF75**	1	6,3	5,5	1,960	64,0	3,21
90	80	**TUHTAF90**	1	6,3	6,6	2,760	76,8	4,58
110	100	**TUHTAF110**	1	6,3	8,1	4,310	93,8	6,91
125	110	**TUHTAF125**	1	6,3	9,2	5,56	106,6	8,92
160	150	**TUHTAF160**	1	6,3	11,8	9,200	136,4	14,6

(*) Nombre de tubes par botte

TUBES HTA®

Pour l'eau chaude

Tubes de longueur 3 m Ø ≤ 50 chanfreinés - Tubes de longueur 4 m Ø ≥ 63 chanfreinés

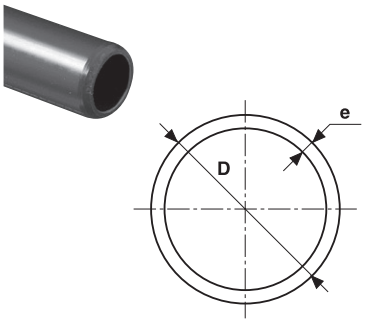

PN 25

D	Dn	Référence	Cond. (*)	PN	e mini	Poids kg/ml	Ø int.	Cont. l/m
16	10	**TUBHT163**	10	25	1,8	0,140	12,4	0,12
20	15	**TUBHT203**	10	25	2,3	0,220	15,4	0,19
25	20	**TUBHT253**	10	25	2,8	0,330	19,4	0,29
32	25	**TUBHT323**	10	25	3,6	0,540	24,8	0,48
40	32	**TUBHT403**	10	25	4,5	0,840	31,0	0,75
50	40	**TUBHT503**	5	25	5,6	1,307	38,8	1,18
63	50	**THT6325**	5	25	7,1	1,945	48,8	1,87

PN 16

D	Dn	Référence	Cond. (*)	PN	e mini	Poids kg/ml	Ø int.	Cont. l/m
32	25	**THT3216**	10	16	2,4	0,360	27,2	0,58
40	32	**THT4016**	10	16	3,0	0,559	34,0	0,91
50	40	**THT5016**	5	16	3,7	0,908	42,6	1,42
63	50	**TUBHT63**	5	16	4,7	1,440	53,6	2,25
75	65	**TUBHT75**	1	16	5,5	1,960	64,0	3,21
90	80	**TUBHT90**	1	16	6,6	2,760	76,8	4,58
110	100	**TUBHT110**	1	16	8,1	4,310	93,8	6,91
125	110	**TUBHT125**	1	16	9,2	5,56	106,6	8,92
160	150	**TUBHT160**	1	16	11,8	9,200	136,4	14,6

Couleurs du marquage et de la housse différenciées suivant la PN :
- Marquage noir et housse jaune pour la PN16,
- marquage blanc et housse orange pour la PN25,
- tubes bouchonnés.