GROHE PROFESSIONAL | ARENA COSMOPOLITAN
PLAQUE DE COMMANDE URINOIR

Article No: **38857000**
EAN Code: **4005176875694**
Date: **Nov 20. 2026**



PRODUCT INFORMATION

- Plaque de commande manuelle pour urinoir
- Set de finition
- Pour Rapido U
- 116 × 144 mm
- Cartouche mécanique à déclenchement manuel
- Volume de chasse réglable de 1 à 6 litres
- **GROHE Finition Longue Durée**

© GROHE AG

GROHE PROFESSIONAL | ARENA COSMOPOLITAN
PLAQUE DE COMMANDE URINOIR

TECHNICAL DATA

Technical drawing

Finition	**Brillant / Poli**
Forme de la plaque	**Losange**

SPARE PARTS

1 Plaque supérieure avec bouton de commande (order no. 42380000)
2 Vis de rosace (order no. 6636200M)
3 Cadre de plaque (order no. 66845000)
4 Cartouche (order no. 42354000)
4.1 Nattes d'étanchéité (order no. 4271500M)
4.2 Jeux de pastilles tempo Press (order no. 4282000M)

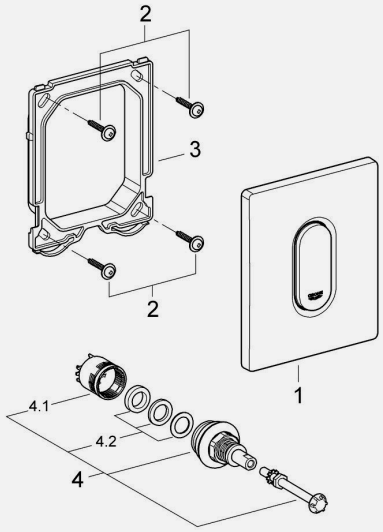

PART OF LIXIL