REF: A341V04000



VICTORIA

Réservoir avec alimentation latérale 3/6 litres

DIMENSIONS

Longueur	350 mm
Largeur	160 mm
Hauteur	360 mm

COULEURS ET FINITIONS

00 Blanc

DESSINS TECHNIQUES

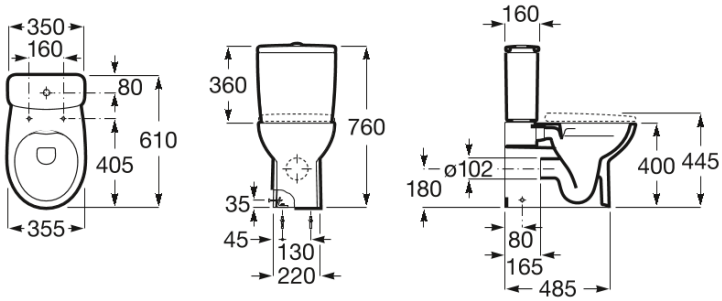

CARACTÉRISTIQUES

Position de l'alimentation en eau: Latérale gauche

kit de fixations: Inclus

6L 3L

Capacité d'évacuation

Capacité d'évacuation: Double chasse
3/6 litres

© Copyright 2026, Roca Sanitario, S.A. - All rights reserved | 04-11-2026 | https://www.roca.fr/produits/reservoir-alimentation-laterale-36litres-341V04..0?sku=A341V04000

#warranty_text



COMMERCIAL WARRANTY INFORMATION (EU)

© Copyright 2026, Roca Sanitario, S.A. - All rights reserved | 04-11-2026 | https://www.roca.fr/produits/reservoir-alimentation-laterale-36litres-341V04..0?sku=A341V04000

SOUVENT ACHETÉS ENSEMBLE



Cuvette de WC compacte sans bride à évacuation dual

342V05..0



Cuvette de WC au sol sans bride SH

342V03..0



Cuvette de WC au sol sans bride SV

342V04..0

© Copyright 2026, Roca Sanitario, S.A. - All rights reserved | 04-11-2026 | https://www.roca.fr/produits/reservoir-alimentation-laterale-36litres-341V04..0?sku=A341V04000



Victoria



Une réponse traditionnelle pour des environnements classiques. Des courbes élégantes et fonctionnelles dans une vaste collection de pièces alliant simplicité et polyvalence.

© Copyright 2026, Roca Sanitario, S.A. - All rights reserved | 04-11-2026 | https://www.roca.fr/produits/reservoir-alimentation-laterale-36litres-341V04..0?sku=A341V04000