Nom Société:
Créé par:
Téléphone:

Date: 31/10/2026

Quantité	Description
1	**GT-D-300 PN10 G1 1/4 V**



Note ! La photo produit peut différer du produit réel

Référence: 96528347

Les Grundfos GT-D sont des réservoirs sous pression à double diaphragme sans entretien d'une capacité allant de 100 à 450 litres.

Les réservoirs sont conçus pour une pression de service maximale de 10 bars et une température de liquide maximale de 90 °C.

Le réservoir est un réservoir sous pression en acier avec double diaphragme breveté CAD-2 et préchargé à 1,4 bar.

Les réservoirs sont dotés d'un double diaphragme 100 % butyle non remplaçable et résistant au chlore avec un revêtement en polypropylène copolymère moulé pour une séparation supérieure de l'air et de l'eau.

L'ensemble diaphragme maintient l'eau dans une chambre non corrosive, tandis que la chambre à air est scellée avec un joint torique fixe, ce qui offre une durabilité et peu d'entretien.

Le réservoir convient aux applications d'eau potable pour des installations de surpression et des systèmes d'irrigation et aussi comme vase d'expansion pour des installations de chauffage, comme protection hydraulique anti coup de bélier et pour des installations de lavage à contre-courant à l'eau propre pour les systèmes d'ultrafiltration.

Le réservoir comprend également :
• raccordement d'eau en acier inoxydable,
• finition peinture polyuréthane bi-composant époxy,
• Bouchon de valve d'air étanche et sans fuite, mousse à alvéoles fermées,
• Base de réservoir amovible et remplaçable.

Nom Société:
Créé par:
Téléphone:

Date: 31/10/2026

Description	Valeur
Information générale:	
Nom produit:	GT-D-300 PN10 G1 1/4 V
Code article:	96528347
Numéro EAN::	5700397133583
Technique:	
Certifications:	CE,EAC
Certifications pour l'eau potable:	ACS,Watermark
Type de membrane:	DOUBLE MEMBRANE
Valve de remplissage filetage gaz:	Vg 8
Contacteur manométrique (oui/non):	N
Matériaux:	
Réservoir:	Acier carbone
Membrane:	BUTYLE
	Caoutchouc
	BUTYLE
Installation:	
Pression maximale de service:	10 bar
Pression prégonflage:	1.4 bar
Type raccordement:	G
Taille du raccordement:	1 1/4 pouce
Orientation du réservoir:	Vertical
Liquide:	
Plage température liquide:	0 .. 90 °C
Réservoir:	
Volume du réservoir:	300 l
Autres:	
Poids net:	48.4 kg
Poids brut:	52.9 kg
Type d'application:	Standard
N° VVS danois:	398254790
N° NRF norvégien:	8402823
Pays d'origine:	US
Code douanier:	73101000

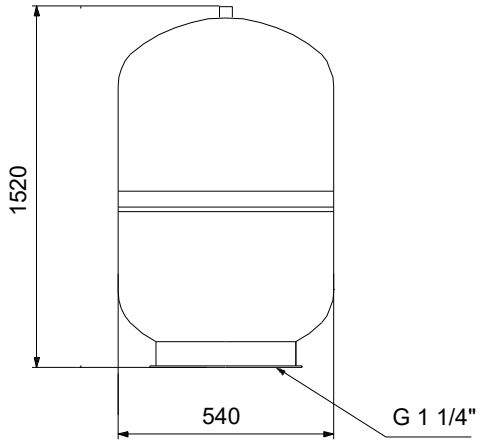

Nom Société:
Créé par:
Téléphone:

Date: 31/10/2026