I.LIFE S

R0605NX

I.LIFE S | Pack meuble 370x210x670 mm finition chêne naturel, 1 trou de robinetterie, sans trop-plein, 1 porte | Frein de chute, Bois issu du développement durable

Image & dessin téchnique



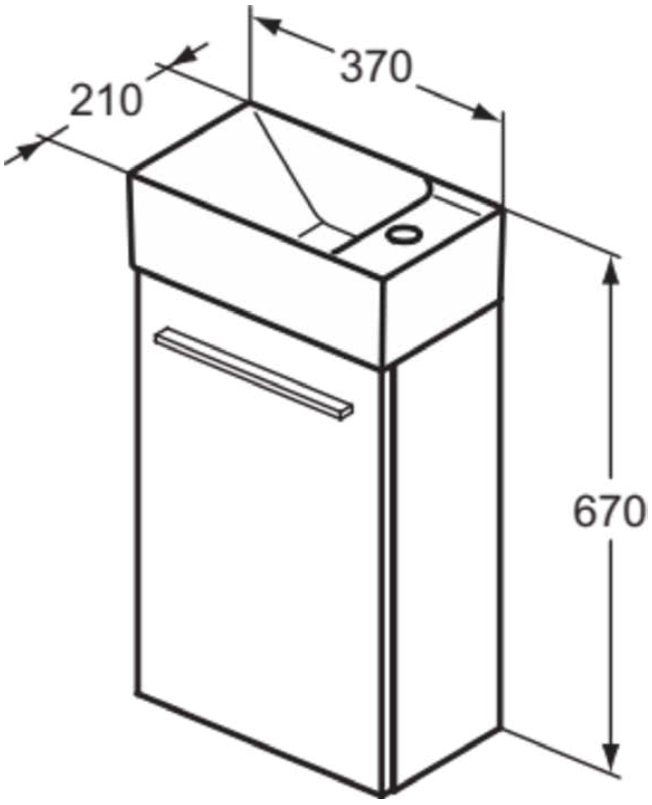

Information générale

Catégorie de produit:	Pack meubles
Type de produit:	Pack meuble
Marque:	Ideal Standard
Suite:	I.LIFE S
Designer:	Palomba Serafini Associati
Colour:	NX - Chêne Naturel
Finition:	Mat
Hauteur (mm):	670
Largeur (mm):	370
Longueur / Profondeur (mm):	210
Type de fixation:	Kit de fixation
Poids net (kg):	14.70
Code EAN:	3391500593077

Produits inclus

T5302NX:	I.LIFE S | Meuble sous vasque 354x202x555 mm finition chêne naturel, 1 porte
E211201:	I.LIFE S | Lave-mains 370x210x120 mm finition blanc brillant, 1 trou de robinetterie, sans trop-plein
T5325YE:	I.LIFE | Poignée de porte 267x20x9 mm finition chrome brossé

Caractéristiques

Frein de chute

Bois issu du développement durable

Caractéristiques produit

Volume de la chasse d'eau réglable:	Non
Mécanisme de fermeture:	Fermeture ralentie
Code couleur:	NX
Finition:	chêne naturel
Modèle d'angle:	Non
Poignée(s):	Poignée(s) nécessaire(s)
Avec un oeillet à chaîne:	Non
Pieds réglables:	Non
Matériaux (bundle):	Basin unit (T5302NX): Wood
Qualité des matériaux (bundle):	Handrinse basin (E211201): Finefireclay
Nombre de portes (total):	1
Nombre de portes, ouverture à gauche:	0
Nombre de portes, ouverture à droite:	1
Nombre de tiroirs (total):	0
Nombre de tiroirs extérieurs (total):	0
Nombre de tiroirs à l'anglaise (total):	0

Tous les efforts sont faits pour s'assurer que les informations fournies sont exactes. Cependant, nous ne pouvons pas le garantir et n'acceptons aucune responsabilité pour toute information incorrecte.

Ideal Standard

I.LIFE S

R0605NX

I.LIFE S | Pack meuble 370x210x670 mm finition chêne naturel, 1 trou de robinetterie, sans trop-plein, 1 porte | Frein de chute, Bois issu du développement durable

Caractéristiques produit

Nombre de compartiments ouverts:	0
Nombre de portes roulantes:	0
Nombre d'étagères:	1
Nombre de portes coulissantes:	0
Nombre de trous de robinet pour chaque vasque:	1
Nombre de portes à tambour:	0
Nombre de vasque(s):	1
Mécanisme d'ouverture:	Pull & Open
Trop-plein visible:	Non
Technologie PVD:	Non
Type de profil:	Barre carrée
Porte réversible:	Non
Compatible Smart Flush:	Non
Modèle gain de place:	Oui
Surface de rangement:	Gauche
Finition:	Mat
Bois issu du développement durable:	Oui
Position du perçage de la robinetterie:	Droite
Avec panneau arrière:	Non
Avec découpe:	Non
Avec cache-bonde:	Non
Avec éclairage intérieur:	Non
Avec pieds:	Non
Avec trop-plein:	Non
Avec siphon:	Non
Avec prise de courant:	Non
Avec plan de toilette:	Non
Type de fixation:	Kit de fixation
Type de montage:	Mur

Tous les efforts sont faits pour s'assurer que les informations fournies sont exactes. Cependant, nous ne pouvons pas le garantir et n'acceptons aucune responsabilité pour toute information incorrecte.

Ideal Standard

Votre contact local:

België • Belgique
Ideal Standard Produktions-GmbH
Corporate Village - Frame 21 Building
Da Vincilaan 2
B-1935 Zaventem
+32 2 325 66 00
+32 2 325 66 01
www.idealstandard.be

България
Идеал Стандарт - Видима АД
ул. "Марин Попов" 53
гр. Севлиево, 5400
+359 885 938 880
office@idealstandard.com
www.idealstandard.bg

Česká republika
Ideal Standard s.r.o.
Zemska 623
41574 Teplice
+420 (0)-417-265 11
+420 (0)-417-265 15
www.idealstandard.cz

Hrvatska
Ideal Standard Hrvatska
Lopatinečka ul. 8
10000, Zagreb
+385 91 229 9304
www.idealstandard.hr

Danmark
Ideal Standard Skandinavia ApS
Fynsvej 9
5500 Middelfart (Denmark)
+45 75 84 10 10
www.idealstandard.dk

Deutschland
Ideal Standard GmbH
Euskirchener Straße 80
53121 Bonn
+49 (0)228 521-0
+49 (0)228 521-241
idealstandard.de@idealstandard.com
www.idealstandard.de

Éire
Ideal Standard Éire
2nd Floo, Unit 3103 Lake Drive Citywestr
Business Campus Tallaght Dublin 24 YXW2
+353 1 4564525
www.idealstandard.ie

España
Ideal Standard Iberia S.L.U
Riera Principal Nr. 8
08328 Alella (Barcelona - España)
+34 93 561 80 00
www.idealstandard.es

Ελλάδα
Ideal Standard S. A. Γραφεία Αθηνών:
Λ. Μεσογείων 265, 15451 N
Ψυχικό, Αθήνα
+2106790800
www.idealstandard.gr

France
Ideal Standard France - Siège social
39 Rue St. Sabin
75011 Paris
+33 (0)1 49 38 81 34
sav.idealstandard@idealstandard.com
(demandes techniques) /
devis.chantier@idealstandard.com
(demandes commerciales)
www.idealstandard.fr

Italia
Ideal Standard (Italia) Srl
Via Giosuè Borsi 9
20143 Milano, Italia
+39 (0)2 28881
info@idealstandard.it
www.idealstandard.it

Nederland
Ideal Standard Nederland BV
Hambakenwetering 3
5231 DD 's-Hertogenbosch
+31 (0)-77 355 08 08
+31 (0)-77 354 21 86
www.idealstandard.nl

Österreich
Ideal Standard GmbH
Zweigniederlassung Österreich
Erzherzog-Karl-Str. 131–135
1220 Wien Österreich
+43 125 66 222-0
+43 125 66 222-625
www.idealstandard.at

Polska
Ideal Standard Polska
Ul, Ostrowskiego 7
53-238 Wroclaw
+48 71 78 68 301
www.idealstandard.po

România
Ideal Standard Representative Office România
Calea Victoriei 109, Etaj 1,
Sector 1, București, 010069
+40 746 050 408
officebucharest@idealstandard.com
www.ideal-standard.ro

Srbija
Ideal Standard - Vidima AD
Drinčićeva br.19, I sprat, stan br. 8
11000 Beograd Srbija
+381 11 7138 058
www.idealstandard.rs

Türkiye
Ideal Standard Yapı Malzemeleri A.Ş
Şerifali Mahallesi.Hendem Caddesi.Kıble Sokak.
Seyit Türkmen İş Merkezi. No:32/4.
Ümraniye – İSTANBUL.
+90 216 314 8787
info@idealturkiye.com
www.idealstandardturkey.com

United Kingdom
Ideal Standard (UK) Ltd
The Bathroom Works National Avenue
Kingston Upon Hull
HU5 4HS
+44 (0)-1482 346 461
+44 (0)-1482 445 886
www.idealstandard.co.uk

Tous les efforts sont faits pour s'assurer que les informations fournies sont exactes. Cependant, nous ne pouvons pas le garantir et n'acceptons aucune responsabilité pour toute information incorrecte.