FICHE TECHNIQUE

Date : 05.10.2022

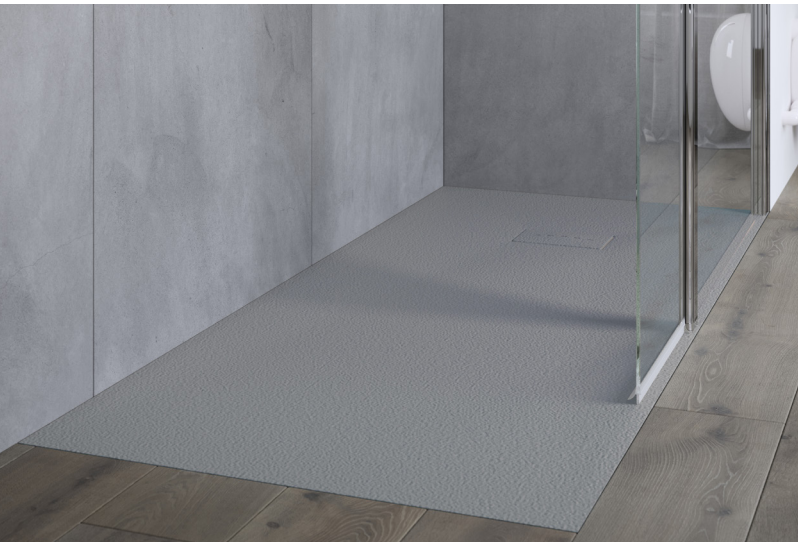

RECEVEUR DE DOUCHE ONYX

11893 - 900x900mm Gris

Texte descriptif CCTP	Receveur de douche ONYX Gris RAL7036 extra plat 26mm, ultra léger, surface structurée effet pierre en SMC matériau composit, résine renforcée en fibre de verre et charge minérale, vidage excentré, antidérapant dans la masse PN24, recoupable jusqu'à 15cm autour de la bonde, évacuation en diamètre 90mm, avec cache bonde effet pierre, bonde non incluse. Compatible avec notre pompe d'aspiration M17 avec la bonde 25495. Charge maximale de 250kg. Garantie à vie
Avantages	• **Résistant** grâce à sa conception en SMC, il supporte une charge de 250kg. • **Tendance** avec 3 options de coloris effet pierre et son design épuré. • **Sécurisant** avec son revêtement anti dérapant PN24. • **Léger** avec seulement 11,6kg !
Caractéristiques	• Charge maximale : 250kg • Hauteur : 26mm • À poser ou à encastrer • Poids du receveur : 11,6kg • Recoupable 15cm autour de la bonde • Évacuation 90mm • Bonde non incluse (ajouter la réf.: 25426) • Ressaut : 0mm • Coloris Gris : RAL7036
Matériaux	• SMC effet pierre

Code	Description
11893	Receveur Onyx 900x900mm - Gris
11891	Receveur Onyx 900x900mm - Noir
11887	Receveur Onyx 900x900mm - Blanc

Garanties et Certifications

Garantie à vie
CE Certification

Tailles et Options

Ce produit existe en gris, blanc et noir.

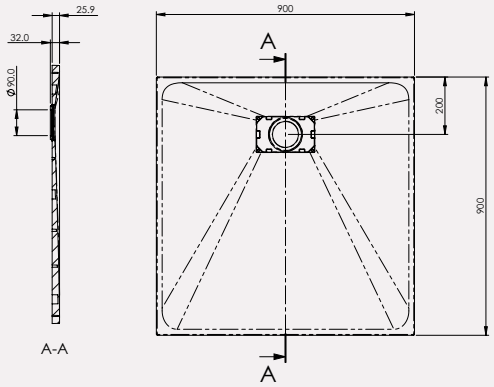

Liste de produits compatibles

Bonde conseillée pour un vidage gravitaire : DW-90 (réf: 25696). Pour une utilisation du receveur avec pompe : bonde conseillée PW-90 (réf: 25495) et pompe M17 (réf: 25451EU).

En cas de pose surélevé, il est recommandé d'installer le kit de rehausse Onyx réf : 11896GR

Dans tous les cas de pose surélevé il est recommandé d'utiliser un support plan hydrofuge résistant (ayant une résistance à la torsion comparable à un contre-plaqué hydrofuge de 22 mm) afin d'assurer une bonne isolation acoustique et assurer une meilleure stabilité du receveur.

Pour les receveurs installés sans le kit de rehausse Onyx il est recommandé de suivre le nombre de pieds minimum ci-dessous :

l \ L	90cm	100cm	120cm	140cm	160cm	180cm
80cm	-	8 pieds	10 pieds	12 pieds	12 pieds	16 pieds
90cm	8 pieds	8 pieds	10 pieds	12 pieds	12 pieds	16 pieds
100cm	-	8 pieds	10 pieds	12 pieds	12 pieds	16 pieds

AKW Internationnal - Zone Industrielle Tournai-Ouest, 29E Rue de la Terre à Briques, 7522 Marquain (Tournai) Belgium
International Sales & Marketing : +32 (0) 68 269 495 --- Commandes et questions : +32 (0) 68 334 899 --- Fax : +32 (0) 68 331 658
Website : **www.akw-medicare.com** --- Email : **ism@akw-medicare.com**