Nom Société:
Créé par:
Téléphone:

Date: 31/10/2026

Quantité	Description
1	**GT-HR-25 PN6 G3/4 V**



Note ! La photo produit peut différer du produit réel

Référence: 96573390

Les Grundfos GT-HR sont des réservoirs sous pression d'une capacité de 8 à 1000 litres.
Les réservoirs sont conçus pour une pression de service maximale de 6 bars et une température maximale du liquide de 90 °C.

Il s'agit d'un réservoir sous pression en acier avec une membrane en caoutchouc non remplaçable pour les applications de chauffage.
Les réservoirs sont équipés d'une membrane non remplaçable qui divise la chambre du réservoir en deux compartiments : le compartiment supérieur est préchargé avec de l'azote comprimé (1,5 bar) tandis que le compartiment inférieur contient la membrane elle-même, qui consiste en un revêtement en polypropylène (PP).

Un réservoir sous pression assure une pression contrôlée dans l'alimentation en eau et limite ainsi la fréquence de commutation des pompes en cas de faible consommation d'eau ou de perte due à des fuites.
Cela permet d'améliorer le confort de votre installation en limitant la fréquence de démarrage et d'arrêt de votre pompe.
Il stabilise également l'installation en compensant les chutes de pression lors de l'ouverture d'un robinet, tout en réduisant les problèmes de coups de bélier dans les tuyauteries.

Nom Société:
Créé par:
Téléphone:

Date: 31/10/2026

Description	Valeur
Information générale:	
Nom produit:	GT-HR-25 PN6 G3/4 V
Code article:	96573390
Numéro EAN::	5700830555057
Technique:	
Certifications:	CE,EAC
Valve de remplissage filetage gaz:	Vg 8
Contacteur manométrique (oui/non):	N
Matériaux:	
Réservoir:	Acier carbone
Membrane:	SBR
	Caoutchouc
	SBR
Installation:	
Pression maximale de service:	6 bar
Pression prégonflage:	1.5 bar
Type raccordement:	R
Taille du raccordement:	3/4 pouce
Orientation du réservoir:	Vertical
Liquide:	
Plage température liquide:	-10 .. 90 °C
Température maximale de l'eau de retour:	70 °C
Réservoir:	
Volume du réservoir:	25 l
Autres:	
Poids net:	3.7 kg
Poids brut:	4.1 kg
Type d'application:	Heating standard
N° LVI finlandais:	3413412
N° NRF norvégien:	8402711
Pays d'origine:	PL
Code douanier:	73102990

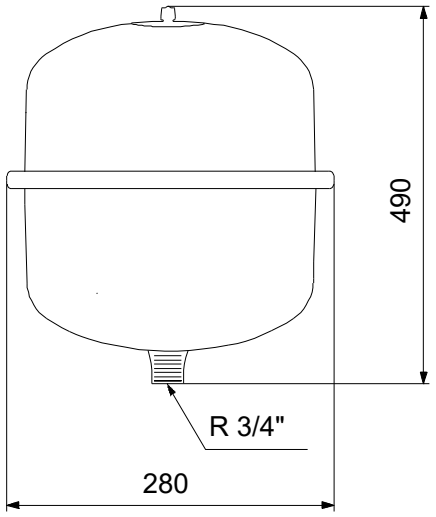

Nom Société:
Créé par:
Téléphone:

Date: 31/10/2026