CHAPPEE

PANORAMA

INITIA + COMPACT HTE

2.25 / 2.29 / 2.33

CHAUFFAGE ET ECS · MICRO-ACCUMULATION · GAZ CONDENSATION · PUISSANCE DE 4 À 33 KW

CRÉDIT D'IMPÔTS*

GARANTIE 5 ANS
CORPS HYDRAULIQUE EN LAITON

COMPTAGE D'ÉNERGIE

RT 2012

EMOLIFE

INITIA + COMPACT HTE

2.25 / 2.29 / 2.33

GAZ À CONDENSATION DE 4 À 33 KW

CHAUFFAGE ET ECS · **MICRO-ACCUMULATION** · **GAZ CONDENSATION** · **PUISSANCE DE 4 À 33 KW**

CRÉDIT D'IMPÔTS* · GARANTIE 5 ANS CORPS HYDRAULIQUE EN LAITON · COMPTAGE D'ÉNERGIE · RT 2012 · EMOLIFE

La gamme de chaudières murales INITIA + COMPACT HTE 2.25 / 2.29 / 2.33 se distingue par des performances de combustion, de rendement et tout particulièrement de confort sanitaire.

La modulation de 16 à 100% associée à la pompe modulante ErP permettent un fonctionnement optimal collant en tous points à la courbe idéale des demandes chauffage et sanitaire en rapport à la puissance fournie.
Cela garantit le meilleur rendement possible avec une hygiène de combustion sans équivalent .

De par leur conception à partir de matériaux nobles comme l'Inox et le composite ainsi que la logique de modulation permettant une réduction de 50% des cycles d'allumages participent d' autant à la fiabilité de l'ensemble thermique, de l' électronique ainsi que différents organes d' allumage.

Le confort sanitaire est ici assuré par la micro-accumulation, cette solution assure un débit ECS de 12,1 à 16L/min et une stabilité de température contrôlée à l'aide de la sonde sanitaire .

Leur vase d'expansion de 8 litres et leur régulation intuitive rendent cette gamme adaptable à tous types d'installations des plus anciennes avec un fort volume d'eau aux plus récentes sur plancher chauffant.

Enfin sa régulation dernière génération intègre le comptage d'énergie et exploite toutes les possibilités de connectivité avec le thermostat emolife.

INITIA + COMPACT HTE 2.25 / 2.29 / 2.33

DESCRIPTIF

1. Vase d'expansion chauffage 8 litres
2. Siphon accessible par l'avant
3. Tableau de commande
4. Chambre de combustion et corps de chauffe en inox 316 l
5. Vanne gaz à moteur pas à pas
6. Circulateur modulant ErP

INITIA + COMPACT HTE 2.25 / 2.29 / 2.33

DIMENSIONS

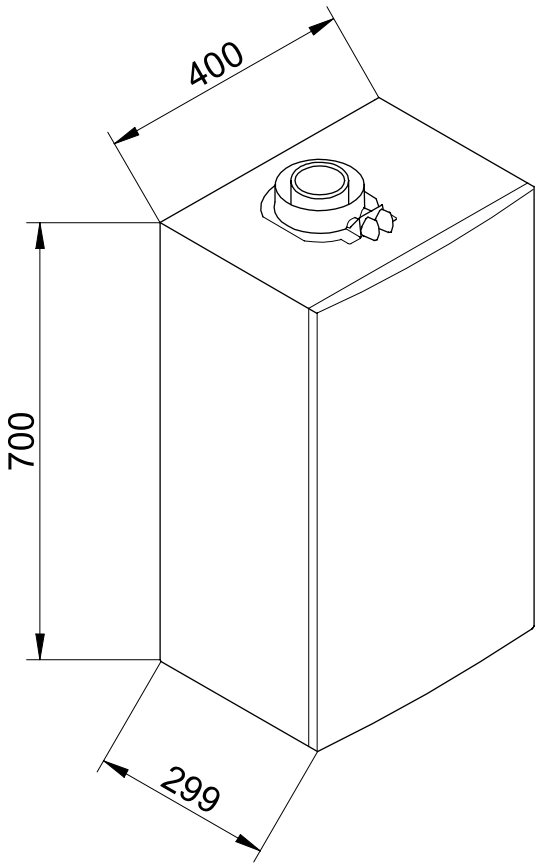

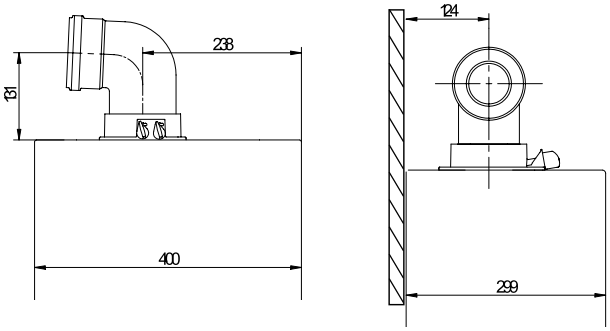

FFOURNITURES STANDARD

- Équipée d'une chambre de combustion et échangeur spiralé en inox (316 L),
- Modulation intégrale de la puissance entre 16 et 100%,
- Tirage flux forcé et cheminée B.23,
- Fonctionnement gaz naturel avec possibilité de transformation au GPL,
- Filtre chauffage intégré et visitable permettant de protéger le corps de chauffe.

PRINCIPE DE LA MICRO-ACCUMULATION

Le système de gestion électronique permet de maintenir en température le système de production d'eau chaude durant les périodes de puisage.
Le système peut être modifié par l'utilisateur pour passer en mode "eco". L'eau chaude arrive rapidement et à température constante.

COLISAGE

*

INITIA + COMPACT HTE	RÉFÉRENCE	COMPOSANT CORPS CHAUDIÈRE	BARRETTE ROBINETTERIE	COUDE CONCENTRIQUE 90°	TERMINAL CONCENTRIQUE	ROSACE	ADAPTATEUR SORTIE VERTICALE Ø 80/125	DOUILLES INSTALLATION NEUVE
2.25 H	7629142	7218582	C7103752	C14059710	C14059610	C14017710	-	C7107843
2.25 V	7629143	7218582	C7103752	-	-	-	CFF000019	C7107843
2.29 H	7629144	7218583	C7103752	C14059710	C14059610	C14017710	-	C7107843
2.29 V	7629145	7218583	C7103752	-	-	-	CFF000019	C7107843
2.33 H	7629146	7218584	C7103752	C14059710	C14059610	C14017710	-	C7107843
2.33 V	7629147	7218584	C7103752	-	-	-	CFF000019	C7107843

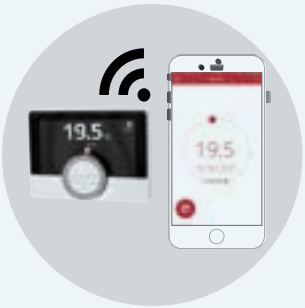

INITIA + COMPACT HTE 2.25 / 2.29 / 2.33

CARACTÉRISTIQUES TECHNIQUES

INITIA + HTE		DONNÉES RT 2012	2.25	2.29	2.33
Type de générateur		•	Micro-accumulation		
Type de chaudière			Condensation		
Énergie			Gaz naturel ou propane		
Évacuation	Type		Ventouse - Cheminée C13, C33, C43, C43P*, C53, C63, C83, B23, B23p, C93		
Plage de puissance	kW		4.0-25.0	4.7-29.0	5.5-33.0
Etas - Rendements saisonnier suivant le règlement 813 (1)	%		93	93	93
Puissance nominale chauffage 80/60°C	kW		16	20	24
Rendement charge mini et 30°C	%		108,8	108,8	108,8
Rendement charge 30% et 30°C	%		108,8	108,8	108,8
Rendement charge 100% et 70°C	%		97,7	97,6	97,7
Type de circulateur		•	Vitesse variable et pression différentielle variable		
Puissance circulateur maxi	W		39	39	39
Puissance circulateur mini	W		4	4	4
Puissance circulateur RT 2012	W	•	22	22	22
Puissance utile intermédiaire	kW	•	3,10	3,80	4,60
Plage de température chauffage	°C		25-80	25-80	25-80
Puissance électrique des auxiliaires hors circulateur à Pmini	W		15	15	15
Puissance électrique des auxiliaires hors circulateur à Pn	W	•	50	62	60
Débit minimal	l/h	•	0	0	0
Pertes à l'arrêt ΔT = 30 K	W	•	35	35	40
Puissance électrique à charge nulle (veille)	W	•	2,1	2,1	2,1
Puissance nominale sanitaire sur PCI	kW		25	29	33
Débit spécifique à ΔT = 30 K	l/min		12	14	16
Classification EN 13203			***	***	***
Pression acoustique à 1 m Pmini	dB(A)		35,8	34,2	34,9
Pression disponible à la sortie de la chaudière	PA		135	150	145
Poids	kg		38,5	38,5	39,5

(1) Rendement chaudière seule, critère d'éligibilité pour les CEE 2018
*Avec accessoire coude 3CEP

	2.25	2.29	2.33
Classe énergétique en chauffage		A	
Classe énergétique en ECS		A	
Profil de soutirage		XL	
Débit spécifique à ΔT = 30K	12,1	14,1	16
Équipements du logement			
Nombre d'occupants dans le logement			