Distributeur de papier sans couvercle - Dark Brass brossé (PVD)

SERIES SPECIFIC

83 500 780 Version du produit de 01/09/2025



- largeur 140 mm
- hauteur 35 mm
- saillie 85 mm

S’adapte aux gammes suivantes : MEM, CYO

Dark Brass brossé (PVD)	83 500 780-39
Chrome	83 500 780-00
Platine brossé	83 500 780-06
Platine	83 500 780-08
Dark Chrome	83 500 780-19
Laiton brossé (Or 23cts)	83 500 780-28
Dark Bronze brossé (PVD)	83 500 780-43
Champagne brossé (Or 22cts)	83 500 780-46
Champagne (Or 22cts)	83 500 780-47
Dark Platinum brossé	83 500 780-99

Distributeur de papier sans couvercle - Dark Brass brossé (PVD)

SERIES SPECIFIC

83 500 780 Version du produit de 01/09/2025

mm [inches]

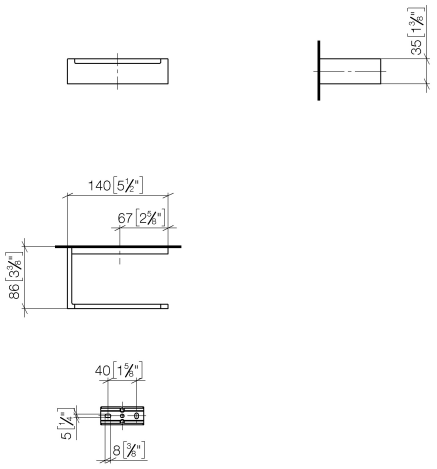

Distributeur de papier sans couvercle - Dark Brass brossé (PVD)

SERIES SPECIFIC

83 500 780 Version du produit de 01/09/2025

Les pièces pour les autres finitions peuvent être trouvées ici : Chrome

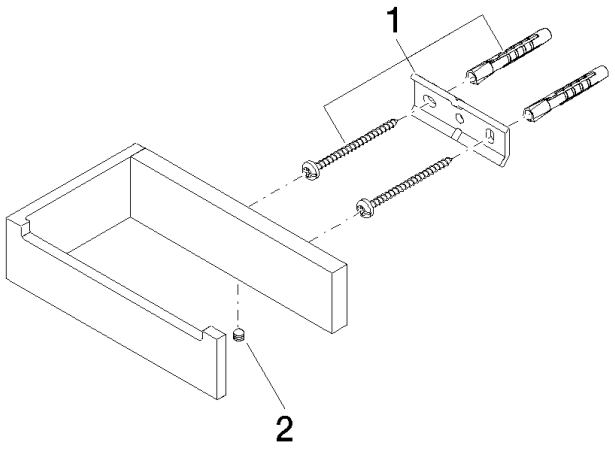

Liste des pièces de rechange

N°	Article Numéro	Désignation	Fréquence de montage	Délai de livraison
2	90 31 11 112 00 90	tige	1,00	14
1	05 17 20 718 00 90	set de fixation	1,00	14