DORN BRACHT

Porte-balai , murale - Platine brossé

SERIES SPECIFIC

83 910 979 Version du produit de 01/10/2023



- tête de brosse noir mat
- largeur 100 mm
- hauteur 456 mm
- saillie 110 mm

S’adapte aux gammes suivantes : MADISON, MEM, TARA, CL.1, LISSÉ, VAIA, META, CYO, COYA

Platine brossé	83 910 979-06
Chrome	83 910 979-00
Platine	83 910 979-08
Dark Chrome	83 910 979-19
Light Gold (PVD)	83 910 979-26
Light Gold brossé (PVD)	83 910 979-27
Laiton brossé (Or 23cts)	83 910 979-28
Noir mat	83 910 979-33
Or brossé (PVD)	83 910 979-37
Dark Brass brossé (PVD)	83 910 979-39
Bronze brossé (PVD)	83 910 979-42
Dark Bronze brossé (PVD)	83 910 979-43
Champagne brossé (Or 22cts)	83 910 979-46
Chrome brossé	83 910 979-93
Dark Platinum brossé	83 910 979-99

Nous nous réservons le droit de modifier les modèles, la gamme de produits et les spécifications techniques sans préavis.
Pour de plus amples informations, rendez-vous sur : www.dornbracht.com +49 (0) 2371 8899 900 mail@dornbracht.com

Porte-balai , murale - Platine brossé

SERIES SPECIFIC

83 910 979 Version du produit de 01/10/2023

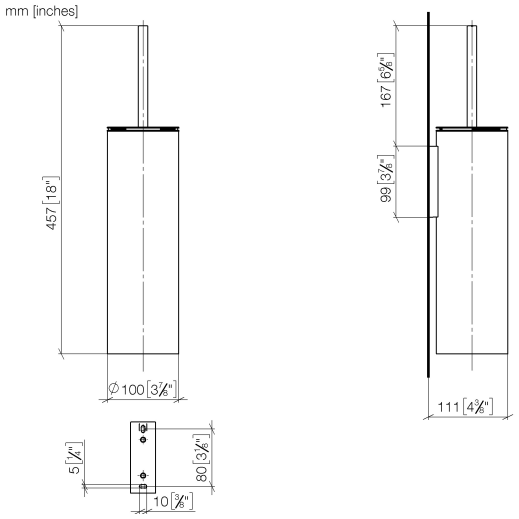

DORN BRACHT

Porte-balai , murale - Platine brossé

SERIES SPECIFIC

83 910 979 Version du produit de 01/10/2023

Les pièces pour les autres finitions peuvent être trouvées ici : Chrome

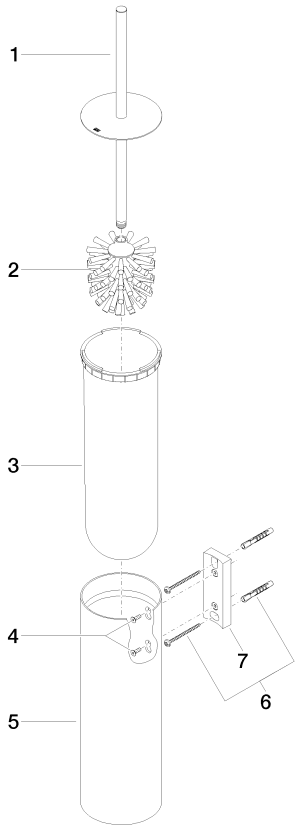

Liste des pièces de rechange

N°	Article Numéro	Désignation	Fréquence de montage	Délai de livraison
2	90 18 50 601 00 90	brosse	1,00	14
3	08 18 40 524 90	élément insérable	1,00	14
1	90 20 97 505 01-06	poignée	1,00	26
6	05 30 31 025 00 90	set de fixation	2,00	14
5	08 23 01 503-06	boîtier	1,00	26
7	05 18 40 287 00 90	patte de fixation	1,00	14
4	90 30 30 014 00 90	vis	1,00	14

Nous nous réservons le droit de modifier les modèles, la gamme de produits et les spécifications techniques sans préavis.
Pour de plus amples informations, rendez-vous sur : www.dornbracht.com +49 (0) 2371 8899 900 mail@dornbracht.com