ULTRA FLAT S I.LIFE

T5231FR

ULTRA FLAT S I.LIFE | Receveur rectangulaire 1000x900x30 mm finition blanc | Anti-bactérien, Antiglisse, Design accessible, Recoupable, Réparation facile, Hauteur de 30 mm

Image & dessin téchnique



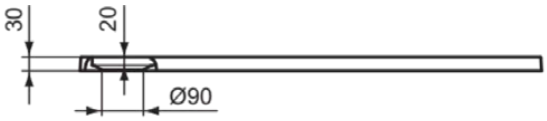

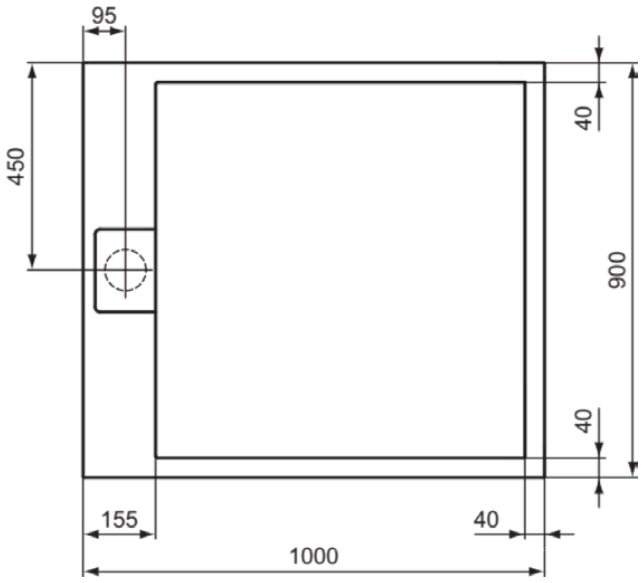

Information générale

Catégorie de produit:	Receveurs de douche
Type de produit:	Receveur rectangulaire
Marque:	Ideal Standard
Suite:	ULTRA FLAT S I.LIFE
Designer:	Ideal Standard
Colour:	FR - Blanc
Finition:	Mat
Hauteur (mm):	30
Largeur (mm):	1000
Longueur / Profondeur (mm):	900
Kit de pieds recommandé:	K9364
Poids net (kg):	31.60
Code EAN:	8014140492832

Caractéristiques

- Anti-bactérien
- Antiglisse
- Design accessible
- Recoupable
- Réparation facile
- Hauteur de 30 mm

Téléchargements

- Installation Guide

Certificat de produit

Normes supplémentaires:	EN 16165
Classification DoP:	CL1 + CL2 CA - DA

Caractéristiques produit

Antislip class:	C
Code couleur:	FR
Finition:	blanc
Modèle d'angle:	Non
Face arrière rectifiée:	Non
Dessous rectifié:	Non
Modèle accessible:	Oui
Emplacement du trou d'évacuation:	Côté court
Matériau:	Charge minérale
Type de matériau:	StoneTech™
Technologie PVD:	Non
Finition:	Mat

Tous les efforts sont faits pour s'assurer que les informations fournies sont exactes. Cependant, nous ne pouvons pas le garantir et n'acceptons aucune responsabilité pour toute information incorrecte.

Ideal Standard

ULTRA FLAT S I.LIFE

T5231FR

ULTRA FLAT S I.LIFE | Receveur rectangulaire 1000x900x30 mm finition blanc | Anti-bactérien, Antiglisse, Design accessible, Recoupable, Réparation facile, Hauteur de 30 mm

Caractéristiques produit

Avec dispositif antidérapant:	Oui
Avec bonde:	Oui
Avec pieds:	Non
Avec support en polystyrène:	Non
Avec panneau(x) de douche:	Non
Type de montage:	Sol / encastré

Tous les efforts sont faits pour s'assurer que les informations fournies sont exactes. Cependant, nous ne pouvons pas le garantir et n'acceptons aucune responsabilité pour toute information incorrecte.

Ideal Standard

Votre contact local:

België • Belgique
Ideal Standard Produktions-GmbH
Corporate Village - Frame 21 Building
Da Vincilaan 2
B-1935 Zaventem
+32 2 325 66 00
+32 2 325 66 01
www.idealstandard.be

България
Идеал Стандарт - Видима АД
ул. "Марин Попов" 53
гр. Севлиево, 5400
+359 885 938 880
office@idealstandard.com
www.idealstandard.bg

Česká republika
Ideal Standard s.r.o.
Zemska 623
41574 Teplice
+420 (0)-417-265 11
+420 (0)-417-265 15
www.idealstandard.cz

Hrvatska
Ideal Standard Hrvatska
Lopatinečka ul. 8
10000, Zagreb
+385 91 229 9304
www.idealstandard.hr

Danmark
Ideal Standard Skandinavia ApS
Fynsvej 9
5500 Middelfart (Denmark)
+45 75 84 10 10
www.idealstandard.dk

Deutschland
Ideal Standard GmbH
Euskirchener Straße 80
53121 Bonn
+49 (0)228 521-0
+49 (0)228 521-241
idealstandard.de@idealstandard.com
www.idealstandard.de

Éire
Ideal Standard Éire
2nd Floo, Unit 3103 Lake Drive Citywestr
Business Campus Tallaght Dublin 24 YXW2
+353 1 4564525
www.idealstandard.ie

España
Ideal Standard Iberia S.L.U
Riera Principal Nr. 8
08328 Alella (Barcelona - España)
+34 93 561 80 00
www.idealstandard.es

Ελλάδα
Ideal Standard S. A. Γραφεία Αθηνών:
Λ. Μεσογείων 265, 15451 N
Ψυχικό, Αθήνα
+2106790800
www.idealstandard.gr

France
Ideal Standard France - Siège social
39 Rue St. Sabin
75011 Paris
+33 (0)1 49 38 81 34
sav.idealstandard@idealstandard.com
(demandes techniques) /
devis.chantier@idealstandard.com
(demandes commerciales)
www.idealstandard.fr

Italia
Ideal Standard (Italia) Srl
Via Giosuè Borsi 9
20143 Milano, Italia
+39 (0)2 28881
info@idealstandard.it
www.idealstandard.it

Nederland
Ideal Standard Nederland BV
Hambakenwetering 3
5231 DD 's-Hertogenbosch
+31 (0)-77 355 08 08
+31 (0)-77 354 21 86
www.idealstandard.nl

Österreich
Ideal Standard GmbH
Zweigniederlassung Österreich
Erzherzog-Karl-Str. 131–135
1220 Wien Österreich
+43 125 66 222-0
+43 125 66 222-625
www.idealstandard.at

Polska
Ideal Standard Polska
Ul, Ostrowskiego 7
53-238 Wroclaw
+48 71 78 68 301
www.idealstandard.po

România
Ideal Standard Representative Office România
Calea Victoriei 109, Etaj 1,
Sector 1, București, 010069
+40 746 050 408
officebucharest@idealstandard.com
www.ideal-standard.ro

Srbija
Ideal Standard - Vidima AD
Drinčićeva br.19, I sprat, stan br. 8
11000 Beograd Srbija
+381 11 7138 058
www.idealstandard.rs

Türkiye
Ideal Standard Yapı Malzemeleri A.Ş
Şerifali Mahallesi.Hendem Caddesi.Kıble Sokak.
Seyit Türkmen İş Merkezi. No:32/4.
Ümraniye – İSTANBUL.
+90 216 314 8787
info@idealturkiye.com
www.idealstandardturkey.com

United Kingdom
Ideal Standard (UK) Ltd
The Bathroom Works National Avenue
Kingston Upon Hull
HU5 4HS
+44 (0)-1482 346 461
+44 (0)-1482 445 886
www.idealstandard.co.uk

Tous les efforts sont faits pour s'assurer que les informations fournies sont exactes. Cependant, nous ne pouvons pas le garantir et n'acceptons aucune responsabilité pour toute information incorrecte.