

VICTORIA-N

# Pack (meuble+lavabo+miroir+applique) 2 tiroirs

DIMENSIONS

| | |
|---|---|
| Longueur | 1005 mm |
| Largeur | 460 mm |
| Hauteur | 583 mm |

COULEURS ET FINITIONS

531 Onyx mat

DESSINS TECHNIQUES

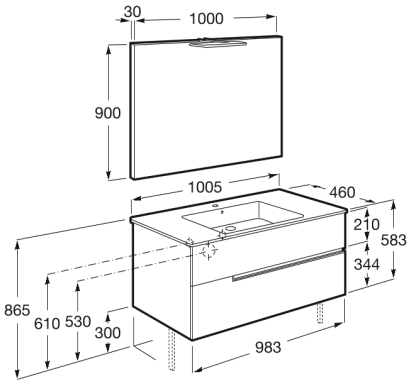


## CARACTÉRISTIQUES

Dimensions / Lavabo et meuble / Largeur (mm): 460

Dimensions / Lavabo et meuble / Longueur (mm): 1005

Dimensions / Lavabo et meuble/ Hauteur (mm): 580

Dimensions / Miroir / Hauteur (mm): 900

Dimensions / Miroir / Longueur (mm): 1000

Lavabo / Trous pour la robinetterie: 1 Trou au centre

Matériau / Lavabo: Porcelaine

Matériau / Meuble base: Aggloméré

Meuble base / Combinaison des portes et tiroirs: 2 Tiroirs

Meuble base / Structure: Tiroirs

Meuble base / Système d'ouverture et de fermeture: Tiroirs avec fermeture amortie

Meuble base / Séparations intérieures

Miroir / Nombre d'éclairages: 1

Miroir / Type d'éclairage: LED

Type d'installation: Suspendu

© Copyright 2026, Roca Sanitario, S.A. - All rights reserved | 04-11-2026 | https://www.roca.fr/produits/pack-meuble-lavabo-miroir-applique-2tiroirs-852108...?sku=A852108531

#warranty_text




**BG** Гаранция от производителя в години | **CS** Záruka výrobce v letech | **DA** Producentgarantiens varighed i år | **DE** Herstellergarantie in Jahren | **EL** Εγγύηση παραγωγού σε έτη | **EN** Producer guarantee in years | **ES** Garantía del productor en años | **ET** Tootja garantii aastates | **FI** Tuottajan takuu vuosina | **FR** Garantie du producteur en années | **GA** Ráthaíocht an táirgeora de réir blianta | **HR** Jamstvo proizvođača u godinama | **HU** Gyártói jótállás években | **IT** Garanzia del produttore in anni | **LT** Gamintojo garantija metais | **LV** Ražotāja garantija gados | **MT** Garanzija tal-produttur fi snin | **NL** Producentengarantie in jaren | **PL** Gwarancja producenta w latach | **PT** Garantia do produtor em anos | **RO** Garanția producătorului în ani | **SK** Záruka výrobcu v rokoch | **SL** Garancija proizvajalca v letih | **SV** Tillverkarens garanti i antal år

COMMERCIAL WARRANTY INFORMATION (EU)

© Copyright 2026, Roca Sanitario, S.A. - All rights reserved | 04-11-2026 | https://www.roca.fr/produits/pack-meuble-lavabo-miroir-applique-2tiroirs-852108...?sku=A852108531

## INCLUS



Unik (meuble+lavabo) 2 tiroirs

852098...



Applique LED 8,6W avec pince de fixation

813092100



Miroir

812189000

## SOUVENT ACHETÉS ENSEMBLE



Boîte de rangement

816819409



Boîte organisateur

816820409



Jeu de pieds alu brillant H 285 mm

817018339

© Copyright 2026, Roca Sanitario, S.A. - All rights reserved | 04-11-2026 | https://www.roca.fr/produits/pack-meuble-lavabo-miroir-applique-2tiroirs-852108...?sku=A852108531

# Victoria-N



De nouvelles solutions complètent la Collection: Unik Victoria-N et Unik Victoria-N Family (600, 700, 800, 1000 et 1200 mm). Chacune conjugue à la perfection le lavabo et le meuble avec en plus le miroir et l’applique pour les versions Pack . Son nouveau design avec poignées intégrées en aluminium anodisé apporte une esthétique actuelle et une grande fonctionnalité. Victoria-N se décline en quatre nouvelles finitions, deux dans des coloris brillants et deux autres en bois texturé.

MANUELS ET FICHES D'INFORMATIONS

Manuel d'utilisation

© Copyright 2026, Roca Sanitario, S.A. - All rights reserved | 04-11-2026 | https://www.roca.fr/produits/pack-meuble-lavabo-miroir-applique-2tiroirs-852108...?sku=A852108531