GROHE | GROHE BLUE PURE BAUCURVE
MITIGEUR FILTRANT

Article No: **30580000**
EAN Code: **4005176744891**
Date: **Nov 15. 2026**



PRODUCT INFORMATION

- Composé de :
- GROHE Blue Mitigeur évier avec fonction de filtration de l’eau
- Monotrou sur plage
- Bec C
- Poignée séparée pour l'eau filtrée
- **GROHE SilkMove** Cartouche en céramique 28 mm
- Bec tube pivotant, zone de rotation 150°
- Circuits d’eau séparés pour l’eau filtrée et l’eau non filtrée
- Flexibles de raccordement souples
- **A associer à un kit filtre au choix (à commander séparément)**

© GROHE AG

GROHE | GROHE BLUE PURE BAUCURVE
MITIGEUR FILTRANT

TECHNICAL DATA

Finition	**Brillant / Poli**
Type d'installation	**Montage sur plage**
Forme du bec	**Bec C**
Dimensions de la cartouche (mm ou pouce)	**35**
Type de jet	**Aéré**
Type de bec extractible	**Non extractible**
Eau filtrée	**Oui**
Type de filtre	**Filtre non inclus**

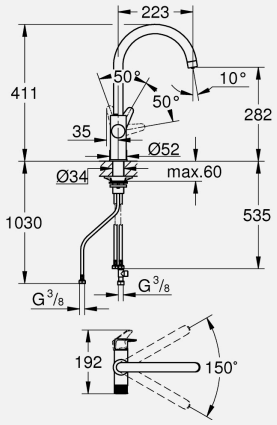

FLOW PROPERTIES

Débit à 3 bars (l)	**6.5**

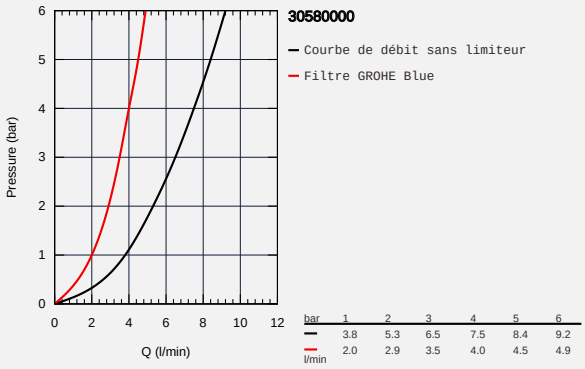

PART OF LIXIL

GROHE | GROHE BLUE PURE BAUCURVE
MITIGEUR FILTRANT

SPARE PARTS

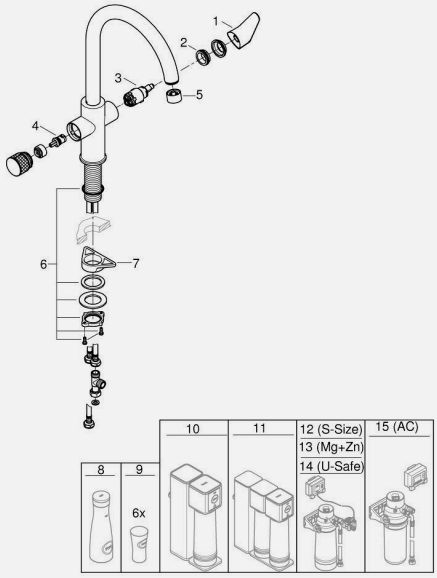

1 Levier (order no. 48510000)
2 Bague de fixation (order no. 07419000)
3 Cartouche (order no. 46963000)
4 Tête à disques en céramique 1/2" (order no. 48620000)
5 Mousseur GROHE Blue U and C spout (order no. 48343000)
6 Kit de fixation
(order no. 48384000)
7 Plaque de renfort (order no. 05334000)
8 Carafe en verre (order no. 40405001)
8.1 Lid set (order no. 40636SD0)
9 Verres à eau (6 pièces) (order no. 40437000)
10 Kit filtre Osmose Inversée (order no. 40877000)
11 Kit filtre Osmose Inversée + Minéraux (order no. 40878000)
12 Kit filtre S (order no. 40438001)
12.1 Raccord pour filtre (order no. 64508001)
12.2 Filtre taille S (order no. 40404001)
13 Kit filtre Mg+Zn (order no. 40875000)
14 Kit filtre Ultrasafe (order no. 40876000)
14.1 Levier (order no. 48510000)
14.2 Bague de fixation (order no. 07419000)
14.3 Cartouche (order no. 46963000)
14.4 null (order no. 48620000)
14.5 Mousseur (order no. 48343000)
14.6 Kit de fixation
(order no. 48384000)
14.7 Plaque de renfort (order no. 05334000)
15 Kit filtre compact charbon actif (order no. 41136000)