Accessoire de pose

11090049
Bande à trous 17 mm, rouleau 25 m



Rouleau de bande à trous

Description produit
La bande à trous permet de suspendre rapidement les éléments d'un réseau aéraulique.

Domaines d'application
Habitat résidentiel collectif, Habitat résidentiel individuel, Neuf, Rénovation, Locaux tertiaires

Mise en oeuvre
0

Argumentaire référence
Application :
- Suspension des éléments d'un réseau aéraulique

Description :
- Feuillard perforé d'épaisseur 0,6 mm en acier galvanisé- charge maximum admissible (barre de 3m) : Ø500 mm

Caractéristiques principales
- feuillard perforé d'épaisseur 0,6 mm pour la largeur 17 mm :
- charge maxi admissible (barre de 3m) : Ø 500 mm.
- feuillard perforé d'épaisseur 0,8 mm pour la largeur 25 mm :
- charge maxi admissible (barre de 3m) : Ø 560 mm.

Installation
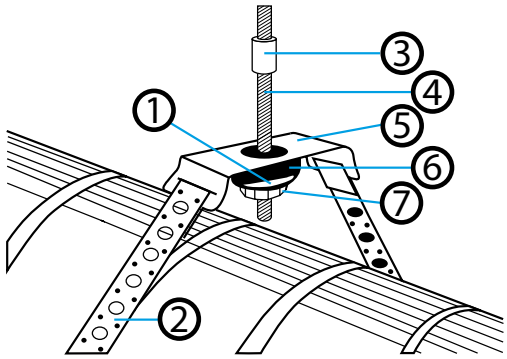

Schéma d'installation de la bande à trous

RCS Lyon 956 506 828 - Aldes se réserve le droit d'apporter à ses produits toutes modifications liées à l'évolution de la technique. - Informations non contractuelles.