Source : Documentation technique HTA-E, GIRPI, p. 16 — https://girpi.com/ftp/documentation/GTHTAE24_06-03-24.pdf

Fiches de côtes
TUBES ET RACCORDS

NOTE IMPORTANTE :

Avec le souci constant d'améliorer la gamme et la qualité de ses produits dans le cadre des normes existantes en vigueur, la société GIRPI se réserve le droit de modifier sans préavis les caractéristiques dimensionnelles de ses tubes et raccords, ainsi que l'étendue de ses gammes.
Sauf indication contraire, les dimensions indiquées dans les fiches techniques 5.1 à 5.10 sont exprimées en millimètres.

Les tubes HTA®-E sont marqués : HTA®-E / no Pressure 100°C.
Les raccords portent une étiquette :



TUBES HTA®-E

Tubes de longueur 3 m Ø ≤ 50 chanfreinés - Tubes de longueur 4 m Ø ≥ 63 chanfreinés livrés sous housse

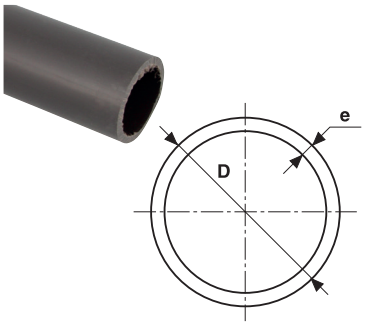

TUBES HTA®

D	Dn	Référence	Cond. (*)	e mini	Poids kg/ml	Ø int.	Cont. l/m
40	32	**THT4016**	10	3,0	0,559	34,0	0,91
50	40	**THT5016**	5	3,7	0,908	42,6	1,42
63	50	**TUBHT63**	5	4,7	1,440	53,6	2,25
75	65	**TUBHT75**	1	5,5	1,960	64,0	3,21
90	80	**TUBHT90**	1	6,6	2,760	76,8	4,58

TUBES ÉVACUATION 100°C SANS PRESSION

D	Dn	Référence	Cond. (*)	e mini	Poids kg/ml	Ø int.	Cont. l/m
110	100	**TUBHE110**	1	5,3	2,840	98	7,54
125	110	**TUBHE125**	1	6,0	3,840	111	9,67
160	150	**TUBHE160**	1	7,7	6,200	142	16,05
200	150	**TUBHE200**	1	7,7	6,550	184	27

COUDES 90°

Femelle - Femelle



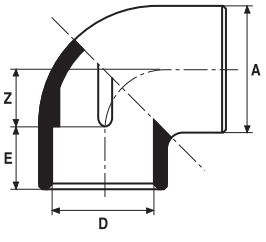

D	Dn	Référence	Z	E	A
40	32	**H4M40**	21	27	52,4
50	40	**H4M50**	27,9	31,9	63,3
63	50	**H4M63**	33,5	38,4	83
75	65	**H4M75**	37,8	45	92,5
90	80	**H4M90**	45,4	54	111,5