BetteForm



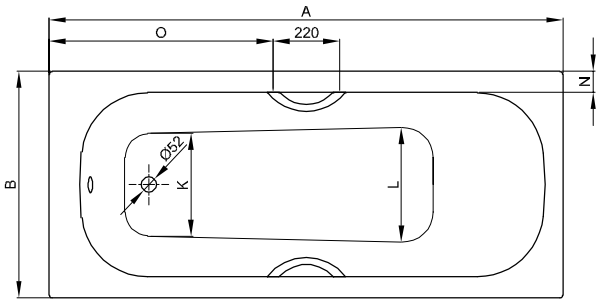

Information

Pour un montage parfait, nous recommandons l'utilisation de pieds d'origine B23-1500.

Pour nos baignoires, nous recommandons les vidages émaillées BetteMono avec fonction Clic-Clac.

La baignoire est adaptée à un montage encastré après avoir été contrôlée par le client et installée correctement. Sur demande, nous mettons à votre disposition les données de découpe correspondantes.

La BetteForm, 1900 × 800 × 420 mm, Réf. 2951, n´est pas disponible avec l´option Sur-Mesure ou avec Rebords Relevés.

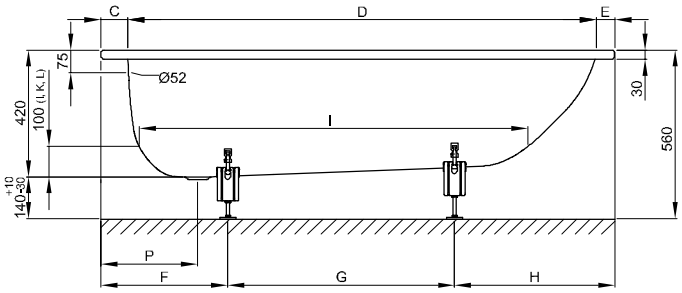

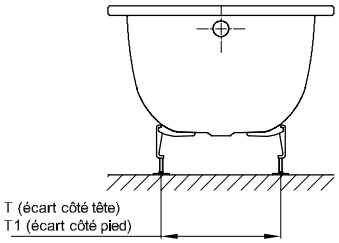

Dimensions en mm

Référence	Dimension en mm	A	B	C	D	E	F	G	H	I	K	L	N	O	P	T	T1	Volume*
2940	1400 × 700 × 420	1400	700	100	1230	70	430	420	550	965	450	475	65	590	320	395	380	74 litres
2941	1500 × 700 × 420	1500	700	100	1330	70	400	520	580	1070	450	475	65	640	320	395	375	89 litres
2942	1600 × 700 × 420	1600	700	100	1430	70	400	620	580	1155	450	475	65	690	320	390	375	103 litres
2943	1600 × 750 × 420	1600	750	100	1430	70	410	610	580	1170	470	498	65	690	320	440	420	113 litres
2944	1650 × 750 × 420	1650	750	120	1430	100	430	610	610	1170	470	498	65	710	340	440	420	113 litres
2945	1700 × 700 × 420	1700	700	100	1530	70	415	705	580	1265	450	475	65	740	320	390	375	118 litres
2946	1700 × 730 × 420	1700	730	100	1530	70	415	705	580	1265	450	475	80	740	320	390	375	118 litres
2947	1700 × 750 × 420	1700	750	90	1555	55	420	690	590	1280	505	525	65	740	320	455	435	140 litres
2948	1700 × 800 × 420	1700	800	90	1555	55	420	690	590	1280	505	525	90	740	320	455	435	140 litres
2949	1750 × 750 × 420	1750	750	120	1555	75	450	690	610	1280	505	525	65	770	350	455	435	140 litres
2950	1800 × 800 × 420	1800	800	100	1635	65	435	790	575	1360	555	570	65	790	320	505	480	170 litres
2951	1900 × 800 × 420	1900	800	100	1730	70	420	900	580	1460	485	510	70	840	320	410	415	167 litres

*Contenance réelle: contenance d'eau déduction faite de 70 l de volume corporel.

Sous réserve de modifications techniques et tolérances d'usage.