Raindance Alive Q
Douche de tête 210/340 1jet EcoSmart
Finition: **Chromé** Numéro d'article: **24531000**



Description

Caractéristiques

- dimension du disque de jet: 214 x 343 mm
- Jet Rain, ou jet PowderRain
- Commande pour changer les jets: permet de changer de type de jet même après installation, Rain (préréglage), le passage au jet PowderRain peut être sélectionné lors de l'installation ou modifié facilement par la suite.
- régulateur de débit: 8 l/min (avec des tolérances possibles de -20 %)
- débit du jet PowderRain sous 3 bar de pression: 6,7 l/min
- débit du jet Rain sous 3 bar de pression: 6,8 l/min
- débit minimal: 6 l/min
- débit maximal sous 3 bar de pression: 6,8 l/min
- DropGuard réduit à quelques secondes le goutte à goutte après l'arrêt de la douche.
- angle réglable de la douche de tête
- matériau du disque de jet: aluminium anodisé
- la surface peut être retirée pour un nettoyage facile et sans outils
- surface : graphite
- la protection design cache les buses
- design minimaliste
- Type d'installation plafond ou mur
- convient au chauffe-eau instantané
- E02, C1, A2, U3
- Taxonomie UE: max. 8 l/min - DNSH (Do No Significant Harm)
- ACS 24 ACC NY 576, valide jusqu'au 10.10.2029
- NF077-375-M1

Détails de l'article

EAN	4059625449264

Technologie

EcoSmart | Quick Clean | XXL Performance | Drop Guard

Certificats / Eco-Responsabilité

Raindance Alive Q
Douche de tête 210/340 1jet EcoSmart
Finition: **Chromé** Numéro d'article: **24531000**



Photo du produit



Plan géométral

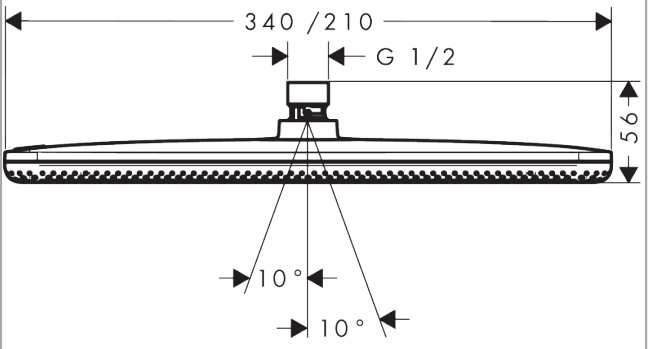

Schéma d'écoulement

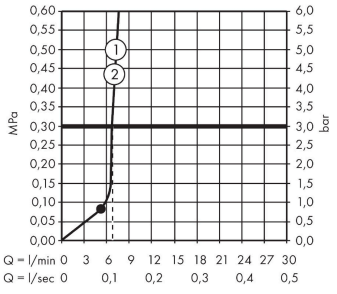

Raindance Alive Q
Douche de tête 210/340 1jet EcoSmart
Finition: **Chromé** Numéro d'article: **24531000**



Vue éclatée

Année de construction: **>04/25**

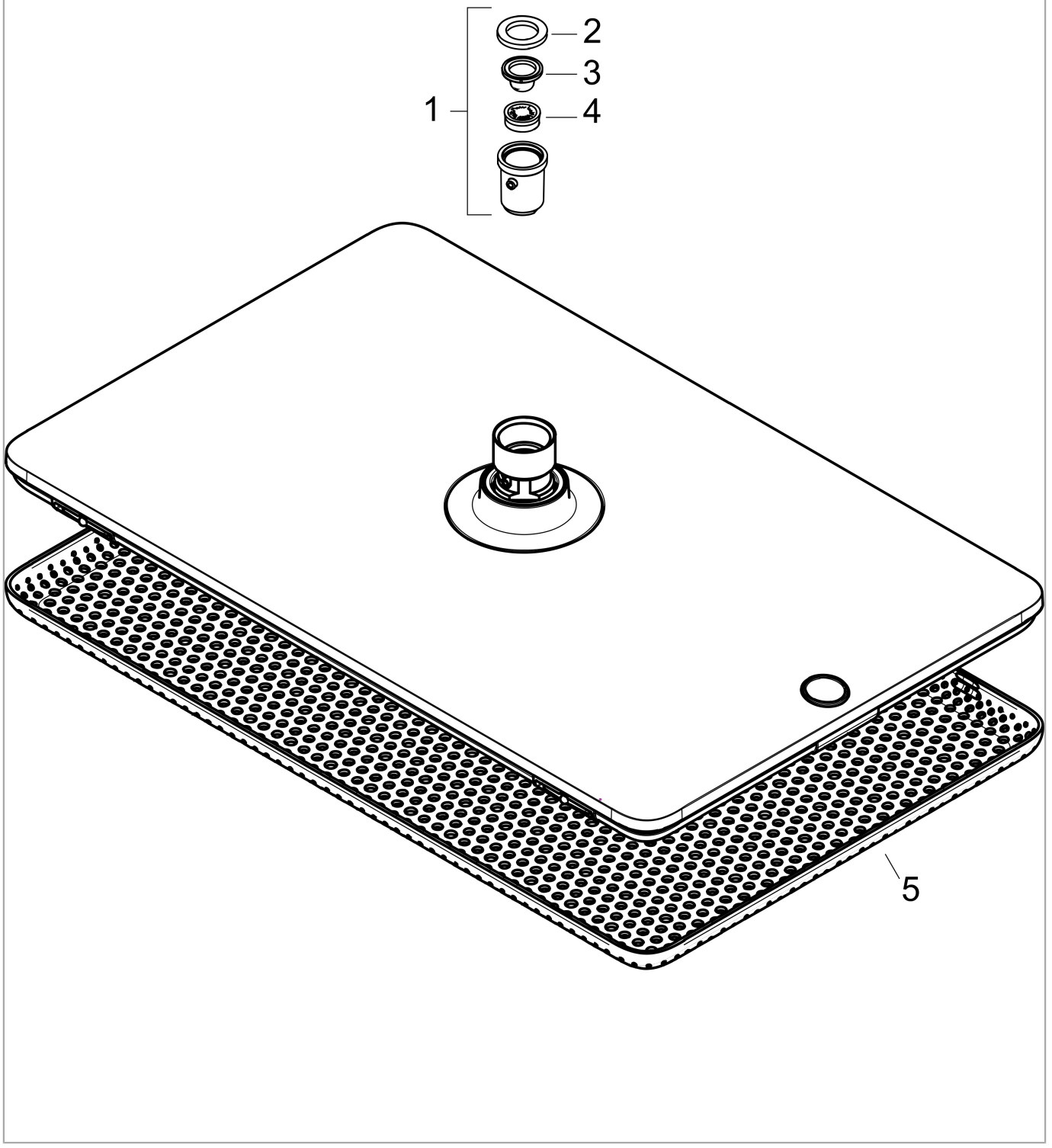

Raindance Alive Q
Douche de tête 210/340 1jet EcoSmart
Finition: **Chromé** Numéro d'article: **24531000**



Liste des pièces détachées

Année de construction: **>04/25**

Pos.	Description	Numéro d'article	GP	UE
1	inverseur cpl.	85145000	33,54 €	1
2	joint	98058000	8,39 €	1
3	filtre	92672000	11,18 €	1
4	limiteur de débit	98092000	13,98 €	1
5	cache	98274000	-	1