Ideal Standard

Receveur de douche

Ultra Flat S

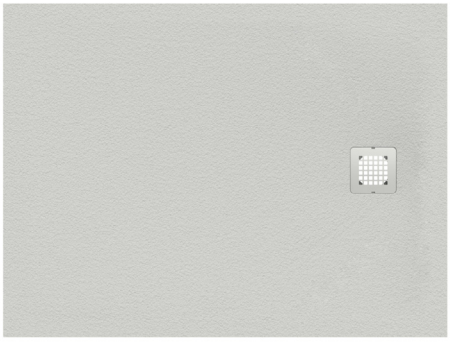

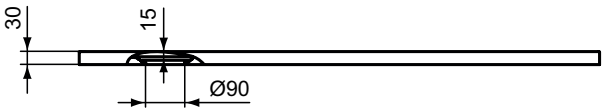

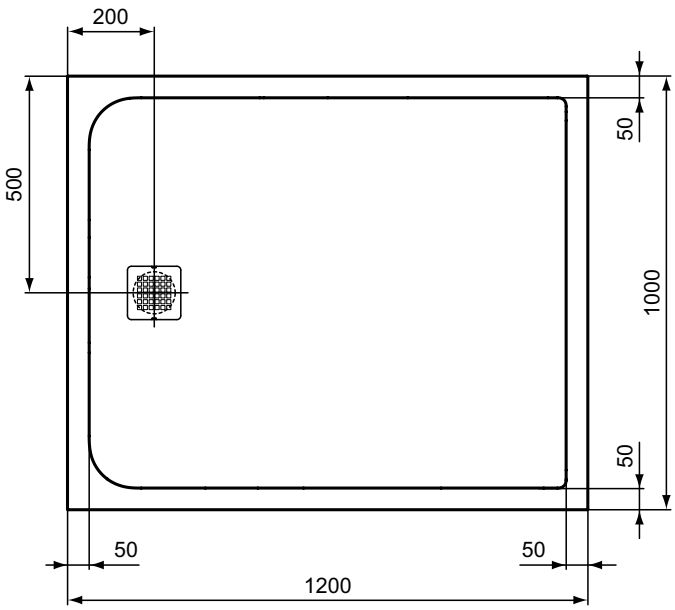

Réf. : **K8232FR**

Receveur de douche 1200 x 1000 mm

Ultra Flat S, receveur de douche 1200 x 1000 mm, Blanc pur. A poser, à encastrer ou à surélever. Extra-plat. Epaisseur 30 mm. Emplacement de la bonde sur le petit côté. Adapté aux personnes à mobilité réduite en installation encastrée. Recoupable avec disqueuse sans aucune restriction, à l'exception de la zone de la bonde (notice d'information fournie avec instruction de découpe). Surface facilement réparable pendant ou après la pose, grâce au kit de réparation (réf. KV170.). et au stylo réparateur (réf. KV171.). A équiper d'une bonde non fournie Ø90 mm, réf. K936367

Couleur : FR - Blanc pur

Technologie : Ideal Solid® : matière composée d'un mélange de résine et de charge minérale naturelle, revêtue d'un gel coat teinté effet „pierre" de 1 mm d'épaisseur naturellement antidérapant classe C, selon la norme DIN 51097.

Caractéristiques :
· Anti-bactérien
· Résistant aux détergents
· Résistant à la lumière
· Ultrafin
· Antidérapant
· Recoupable
· Facile à réparer : surface facilement réparable pendant ou après la pose, grâce au kit de réparation, réf. KV170.. et au stylo réparateur, réf. KV171..

Plus de détails sur le produit :

Type :	Receveur de douche
Montage :	À poser, à encastrer ou à surélever
Poids net (kg) :	38.70
Matériau :	Solid Surface Material
Hauteur (mm) :	30
Largeur (mm) :	1000
Longeur (mm) :	1200
Forme :	Rectangulaire

Ideal Standard France - Showroom Paris
165 av. du Bois de la Pie, 95940 Roissy CDG Cedex, France - Tél : 01 49 38 28 00
E-mail : sav.idealstandard@idealstandard.com (demandes techniques) /
fr-fax-offre-de-prix@idealstandard.com (demandes commerciales) - Site internet : www.idealstandard.fr